DREAME

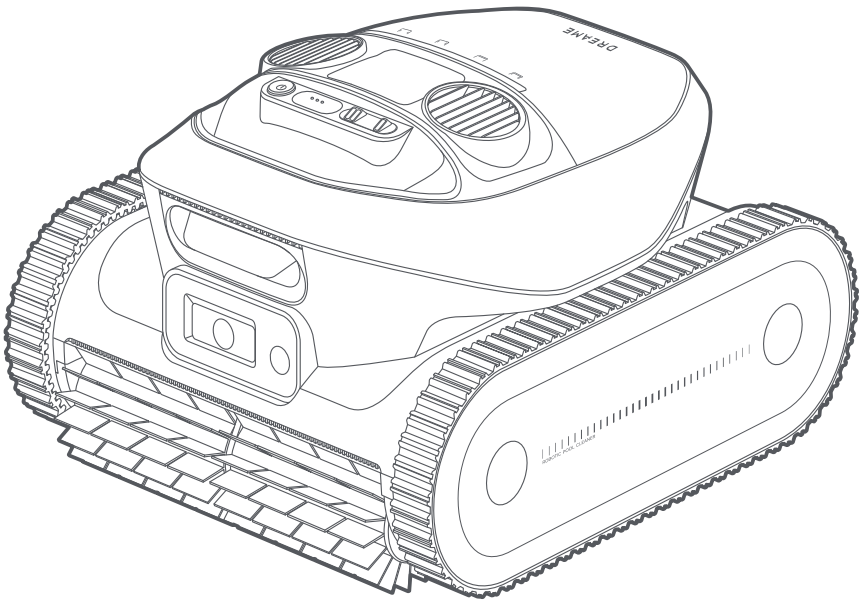

Baseino robotas

Dreame Z1 Pro

Naudotojo vadovas

Šiame vadove pateiktos iliustracijos yra tik pavyzdinės. Vadovaukitės tikruoju gaminiu.

Paruošta ir išversta iš anglų kalbos TECHZONA.lt

Originalios instrukcijos vertimas

Turinys

1. Saugos instrukcijos.....P02

2. Gaminio pristatymas.....P07

3. Paruošimas pirmajam naudojimui.....P12

4. Naudojimas.....P14

5. Valymas ir techninė priežiūra.....P21

6. Laikymas žiemą ir transportavimas.....P23

7. Trikčių šalinimas.....P23

8. Specifikacijos.....P25

Paruošta ir išversta iš anglų kalbos TECHZONA.lt

1. Saugos instrukcijos

1.1 Saugos taisyklės

- PERSKAITYKITE VISAS INSTRUKCIJAS IR JŲ LAIKYKITĖS.
- IŠSAUGOKITE ŠIAS INSTRUKCIJAS.
- Prieš leisdami žmonėms įeiti į baseiną, ištraukite iš jo baseino robotą.
- Apžiūrėdami baseino robotą, įsitikinkite, kad jis IŠJUNGTAS.
- Akumuliatorių kraukite tik esant 5–45 °C temperatūrai.
- Šį prietaisą gali naudoti 8 metų ir vyresni vaikai bei asmenys, kurių fiziniai, jutimo ar protiniai gebėjimai yra riboti arba kuriems trūksta patirties ir žinių, jei jie yra prižiūrimi arba buvo išmokyti saugiai naudotis prietaisu ir supranta susijusius pavojus. Vaikams negalima žaisti su prietaisu. Vaikams be priežiūros negalima valyti prietaiso ir atlikti jo naudotojo techninės priežiūros.
- Prietaisą galima jungti tik prie maitinimo grandinės, apsaugotos nuotėkio į žemę srovės pertraukikliu (GFCI). Šį GFCI reikia reguliariai tikrinti. Norėdami jį patikrinti, paspauskite bandymo mygtuką – GFCI turi nutraukti maitinimą. Paspauskite atstatymo mygtuką – maitinimas turi atsinaujinti. Jei GFCI taip neveikia, jis sugedęs. Jei GFCI nutraukia maitinimo bloko maitinimą nepaspaudus bandymo mygtuko, gali tekėti nuotėkio į žemę srovė, o tai reiškia elektros smūgio pavojų. Nenaudokite maitinimo bloko. Atjunkite maitinimo bloką ir kreipkitės pagalbos į gamintoją.
- Naudokite tik originalų akumuliatoriaus įkroviklį.
- Akumuliatoriaus įkroviklis turi būti maitinamas per liekamosios srovės įtaisą (RCD), kurio vardinė liekamoji suveikimo srovė neviršija 30 mA.
- Maitinimo laido naudotojas pakeisti negali. Jei maitinimo laidas pažeistas, nustokite naudoti akumuliatoriaus įkroviklį ir dėl remonto kreipkitės į techninės priežiūros centrą. Įkrovikliui prie elektros tinklo prijungti nenaudokite ilginamojo laido – naudokite tinkamoje vietoje esantį elektros lizdą.
- NENAUDOKITE baseino roboto ir (arba) jo akumuliatoriaus / maitinimo bloko, jei baseino robotas ir (arba) jo akumuliatorius mechaniškai pažeisti.
- Kad išvengtumėte gaisro ir nudegimų pavojaus, NEATIDARINĖKITE, NESPAUSKITE, NEKAITINKITE ir NEDEGINKITE akumuliatoriaus korpuso.
- Kad nesusižalotumėte, saugokite rankas ir pirštus nuo sparnuotės variklio srities ir pavaros diržo mechanizmo.

Paruošta ir išversta iš anglų kalbos TECHZONA.lt

- Naudojimo metu akumuliatoriaus įkroviklį laikykite ne arčiau kaip 3,5 m nuo baseino krašto.
- Kad būtų užtikrinta nuolatinė apsauga nuo galimo elektros smūgio, akumuliatoriaus įkroviklį padėkite ne žemiau kaip 11 cm virš žemės.
- Keldami baseino robotą, saugokitės, kad nesusižalotumėte nugaros.
- Nenaudokite baseino roboto, jei į baseino vandenį įpylėte skystojo flokulianto ar kito vandens skaidriklio. Šios medžiagos užkemša ir pažeidžia roboto filtrus.
- Šio gaminio ličio jonų akumuliatorius nekeičiamas. Jį reikia perdirbti sertifikuotose elektronikos perdirbimo įmonėse, priimančiose akumuliatorius. Akumuliatorių NEGALIMA išmesti su buitinėmis atliekomis ar į komunalinių atliekų konteinerius. Neardykite akumuliatoriaus.
- Siurblio negalima naudoti, kai vandenyje yra žmonių.
- Prieš atlikdami naudotojo techninę priežiūrą, pavyzdžiui, valydami filtrą, atjunkite siurblį nuo elektros tinklo.
- Naudokite tik su šiuo prietaisu pateiktą maitinimo bloką.

1.2 FCC / IC pareiškimas

Šis įrenginys atitinka FCC taisyklių 15 dalį ir Kanados inovacijų, mokslo ir ekonominės plėtros departamento licencijavimo išimties RSS standartus. Jo veikimui taikomos dvi sąlygos: (1) šis įrenginys negali sukelti žalingųjų trukdžių; (2) šis įrenginys turi priimti bet kokius gaunamus trukdžius, įskaitant trukdžius, galinčius sutrikdyti jo veikimą. Dėl pakeitimų ar modifikacijų, kurių aiškiai nepatvirtino už atitiktį atsakinga šalis, naudotojas gali netekti teisės naudoti šią įrangą.
Ši įranga išbandyta ir pripažinta atitinkančia B klasės skaitmeniniam įrenginiui nustatytas ribas pagal FCC taisyklių 15 dalį. Šios ribos nustatytos siekiant užtikrinti pagrįstą apsaugą nuo žalingųjų trukdžių gyvenamosiose patalpose. Ši įranga generuoja, naudoja ir gali skleisti radijo dažnių energiją, todėl, jei ji įrengta ir naudojama ne pagal instrukcijas, gali sukelti žalingųjų radijo ryšio trukdžių. Tačiau negarantuojama, kad konkrečioje vietoje trukdžių nekils. Jei ši įranga sukelia žalingųjų radijo ar televizijos signalų priėmimo trukdžių (tai galima nustatyti išjungus ir vėl įjungus įrangą), naudotojui rekomenduojama pabandyti juos pašalinti vienu ar keliais iš šių būdų:
- Pakeiskite priimančiosios antenos kryptį arba perkelkite ją.
- Padidinkite atstumą tarp įrangos ir imtuvo.
- Prijunkite įrangą prie kitos grandinės elektros lizdo nei tas,

Paruošta ir išversta iš anglų kalbos TECHZONA.lt

prie kurio prijungtas imtuvas.
- Kreipkitės pagalbos į pardavėją arba patyrusį radijo / televizijos techniką.

1.3 Didžiausia leidžiamoji apšvita (MPE)

Kad būtų laikomasi FCC / IC radijo dažnių (RD) poveikio reikalavimų, įrenginiui veikiant tarp jo antenos ir žmonių turi būti išlaikomas ne mažesnis kaip 20 cm atstumas.
Kad būtų užtikrinta atitiktis, nerekomenduojama naudoti įrenginio arčiau nei šiuo atstumu.

1.4 SVARBIOS SAUGOS INSTRUKCIJOS

Montuojant ir naudojant šią elektros įrangą, visada būtina laikytis pagrindinių atsargumo priemonių, įskaitant šias:

- **PERSKAITYKITE VISAS INSTRUKCIJAS IR JŲ LAIKYKITĖS**
- **(Visiems įrenginiams) ĮSPĖJIMAS. Kad sumažintumėte sužalojimo pavojų, neleiskite vaikams naudotis šiuo gaminiu, nebent jie visą laiką būtų atidžiai prižiūrimi.**

a) Saugokitės netyčinio įjungimo. Prieš prijungdami akumuliatoriaus bloką, pakeldami ar nešdami prietaisą, įsitikinkite, kad jungiklis yra išjungimo padėtyje. Nešant prietaisą laikant pirštą ant jungiklio arba prijungiant maitinimą prie prietaiso, kurio jungiklis įjungtas, gali įvykti nelaimingų atsitikimų.
b) Įkraukite tik gamintojo nurodytu įkrovikliu. Vienam akumuliatoriaus bloko tipui tinkamas įkroviklis, naudojamas su kitu akumuliatoriaus bloku, gali sukelti gaisro pavojų.
c) Prietaisus naudokite tik su specialiai jiems skirtais akumuliatorių blokais. Naudojant bet kokius kitus akumuliatorių blokus, gali kilti sužalojimo ir gaisro pavojus.
d) Kai akumuliatoriaus blokas nenaudojamas, laikykite jį atokiau nuo kitų metalinių daiktų, pavyzdžiui, sąvaržėlių, monetų, raktų, vinių, varžtų ar kitų smulkių metalinių daiktų, galinčių sujungti vieną gnybtą su kitu. Trumpai sujungus akumuliatoriaus gnybtus, galima nudegti arba gali kilti gaisras.
e) Netinkamai naudojant, iš akumuliatoriaus gali ištekėti skysčio – venkite sąlyčio su juo. Jei skysčio netyčia pateko ant odos, nuplaukite vandeniu. Jei skysčio pateko į akis, papildomai kreipkitės medicininės pagalbos. Iš akumuliatoriaus ištekėjęs skystis gali sukelti dirginimą ar nudegimų. (Šis patarimas laikomas teisingu įprastiems NiMH, NiCd, švino rūgšties ir ličio jonų elementams. Jei jis netinka kitokios konstrukcijos elementui, gali būti pateiktas tam elementui tinkamas patarimas.)
f) Nenaudokite pažeisto ar modifikuoto akumuliatoriaus bloko ar prietaiso. Pažeisti ar modifikuoti akumuliatoriai gali veikti nenuspėjamai ir sukelti gaisrą, sprogimą ar sužalojimo pavojų.

Paruošta ir išversta iš anglų kalbos TECHZONA.lt

g) Saugokite akumuliatoriaus bloką ir prietaisą nuo ugnies ir per aukštos temperatūros. Ugnis arba aukštesnė nei 130 °C temperatūra gali sukelti sprogimą.
h) Laikykitės visų įkrovimo instrukcijų ir nekraukite akumuliatoriaus bloko ar prietaiso, kai temperatūra yra už instrukcijose nurodyto intervalo ribų. Netinkamai kraunant arba kraunant esant už nurodyto intervalo ribų esančiai temperatūrai, galima pažeisti akumuliatorių ir padidinti gaisro pavojų.
i) Techninę priežiūrą turi atlikti kvalifikuotas remonto specialistas, naudodamas tik identiškas atsargines dalis. Taip bus užtikrinta, kad gaminys išliktų saugus.
j) Nemodifikuokite ir nebandykite taisyti prietaiso ar akumuliatoriaus bloko (jei taikoma), išskyrus naudojimo ir priežiūros instrukcijose nurodytus atvejus.
k) Saugokite prietaisą ir akumuliatorių nuo per aukštos temperatūros.
l) Atminkite, kad metaliniai daiktai gali sukelti akumuliatorinio prietaiso ar akumuliatoriaus gnybtų trumpąjį jungimą.
m) Valdiklio (MCU) sagos tipo elemento naudotojas keisti negali.



1.5 Tinkamas šio gaminio šalinimas

Šis ženklas reiškia, kad visoje ES šio gaminio negalima išmesti kartu su kitomis buitinėmis atliekomis. Kad nekontroliuojamas atliekų šalinimas nepakenktų aplinkai ar žmonių sveikatai, atsakingai perdirbkite gaminį ir taip prisidėkite prie tausaus medžiagų išteklių pakartotinio naudojimo. Norėdami atiduoti naudotą prietaisą, pasinaudokite grąžinimo ir surinkimo sistemomis arba kreipkitės į pardavėją, iš kurio įsigijote gaminį – jis gali saugiai perdirbti šį gaminį.

Nuotolinis stebėjimas skirtas tik išimtinai asmeniniam naudojimui neviešose, privačiose valdose, vien savisaugos ir asmeninės kontrolės tikslais. Naudodami laikykitės vietos duomenų apsaugos teisės aktų reikalavimų. Draudžiama stebėti viešąsias vietas, ypač slaptai, ir (arba) darbdaviui stebėti be pagrįstos priežasties. Už tokį nepagrįstą naudojimą atsako tik naudotojas.

Paruošta ir išversta iš anglų kalbos TECHZONA.lt

1.6 Simboliai ir lipdukai

	Prieš įkraudami perskaitykite instrukcijas.
	II klasė
	III klasė
	Nuolatinė srovė
	Kintamoji srovė
IPX8	IP klasė
	Didžiausia vandens temperatūra: 35 °C
	Didžiausias darbinis gylis 2,5 m
	**ĮSPĖJIMAS –** Šio gaminio negalima išmesti su įprastomis buitinėmis atliekomis. Užtikrinkite, kad gaminys būtų perdirbtas laikantis vietos teisės aktų reikalavimų.

1.7 Vandens parametrai robotui naudoti

Chloras	Maks. 4 ppm
pH	7,0–7,8
Temperatūra	5–35 °C
Druska	Maks. 5 000 ppm
Vandens gylis	0,5–2,5 m
Apsaugos laipsnis	IP68 (baseino robotas)

Paruošta ir išversta iš anglų kalbos TECHZONA.lt

2. Gaminio pristatymas

2.1 Dėžės turinys

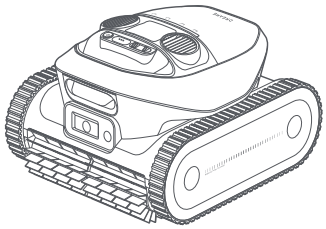

Robotas

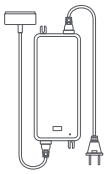

Magnetinis įkroviklis

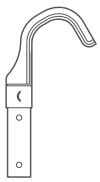

Ištraukimo kablys

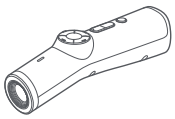

Nuotolinio valdymo pultas

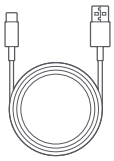

Įkrovimo laidas (pultui)



Naudotojo vadovas ir trumpasis pradžios vadovas

Pastaba. Šiame dokumente pateiktos iliustracijos yra tik pavyzdinės.

2.2 Sandara

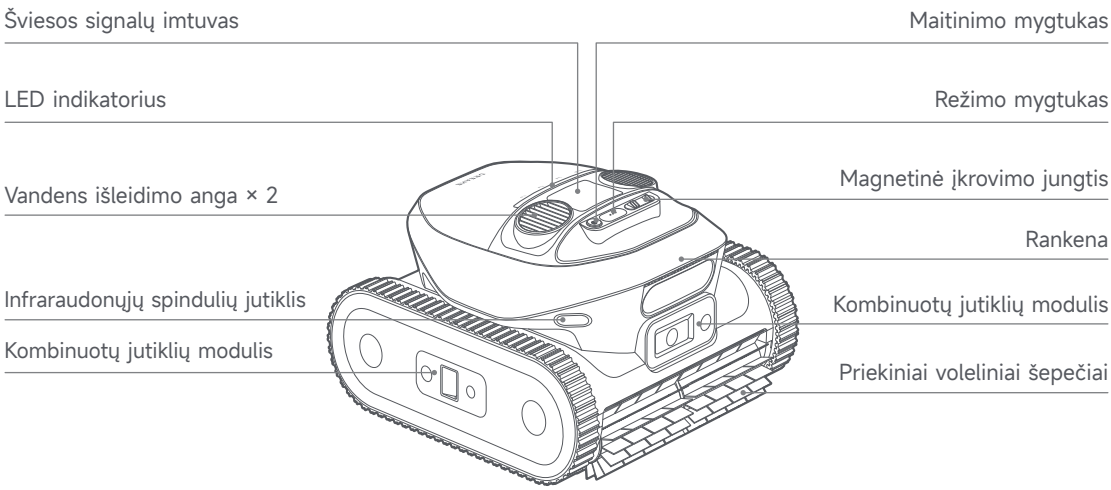

Paruošta ir išversta iš anglų kalbos TECHZONA.lt

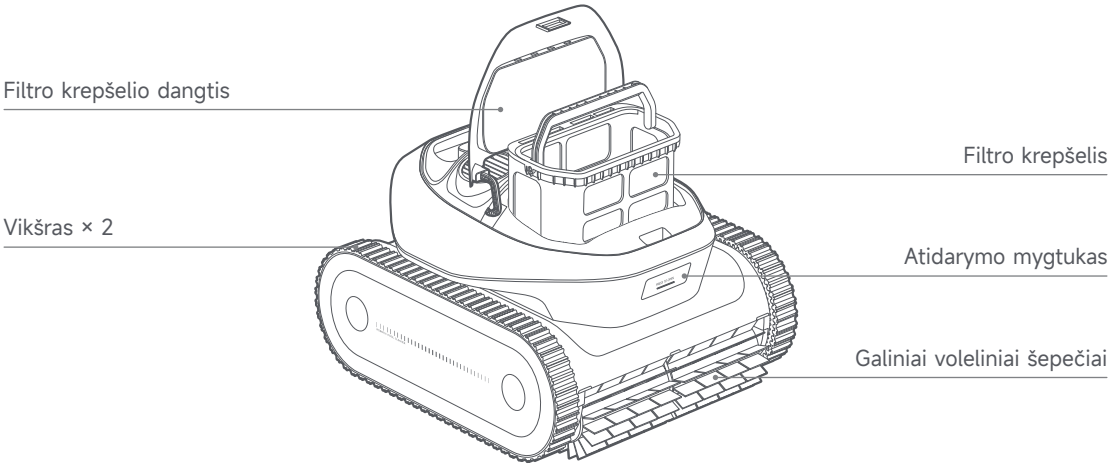

2.3 Roboto valdymo mygtukai

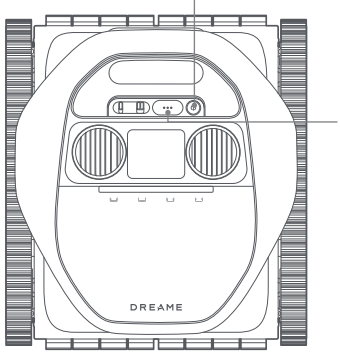

Maitinimas

- Norėdami įjungti arba išjungti robotą, paspauskite ir **3** sekundes palaikykite ⏻. LED indikatorius sumirksės mėlynai – tai reiškia, kad veiksmas atliktas sėkmingai.

Režimas

- Spausdami ⋯, pasirinkite valymo režimą: „Standartinis“, „Tik dugnas“, „Tik sienelės“ arba „Tik vandens linija“. Pasirinkus režimą, užsidegs virš jo esanti indikatoriaus lemputė.

Standartinis	Tik dugnas	Tik sienelės	Tik vandens linija

- Norėdami įjungti „Bluetooth“ susiejimo režimą, paspauskite ir **3** sekundes palaikykite ⋯. Mirksinti mėlyna lemputė rodo, kad robotas veikia „Bluetooth“ susiejimo režimu.
- Norėdami atkurti roboto gamyklinius nustatymus, laikykite nuspaudę ⋯ ir du kartus paspauskite ⏻. Indikatoriaus lemputė ims mirksėti baltai.

Paruošta ir išversta iš anglų kalbos TECHZONA.lt

2.4 Būsenos indikatorius

Šviesos signalas		Roboto būsena
Veikimas	Mėlyna (nuo centro į šonus)	Įjungtas.
	Mėlyna (nuo šonų į centrą)	Išjungtas.
	Lėtai pulsuoja mėlynai	Budėjimo režimas po vandeniu.
	Mėlyna (iš kairės į dešinę, tada iš dešinės į kairę)	Atliekamos užduotys po vandeniu.
	Nuolat šviečia mėlynai	Pasirinktas valymo režimas. Pasirinkus programėlėje: šviečia visa šviesos juosta. Pasirinkus režimo mygtuku: šviečia lemputė virš atitinkamos piktogramos.
	Šviečia oranžine spalva	Maža akumuliatoriaus įkrova.
	Mirksi violetine spalva	Valymo užduotis pristabdyta nuotolinio valdymo pultu.
	Violetinė (iš kairės į dešinę, tada iš dešinės į kairę)	Atliekamos užduotys po vandeniu (paleistos nuotolinio valdymo pultu).
Įkrovimas	Mirksi žaliai	Robotas kraunasi. Šviesos juosta rodo įkrovimo eigą.
	Nuolat šviečia žaliai	Akumuliatorius visiškai įkrautas.
	Nuolat šviečia raudonai	Suveikė apsauga nuo perkaitimo.
Klaida	Nuolat šviečia raudonai	Įvyko klaida.
Ryšys	Greitai mirksi mėlynai	Įjungtas „Bluetooth“ susiejimo režimas.
Atnaujinimas	Spalvota bėganti šviesa	Vyksta OTA atnaujinimas.

Paruošta ir išversta iš anglų kalbos TECHZONA.lt

2.5 Nuotolinio valdymo pultas

Kartu su robotu pateikiamas nuotolinio valdymo pultas, kuriuo patogu pradėti arba pristabdyti valymą, nukreipti robotą į konkrečią vietą arba ištraukti jį iš baseino. Po vandeniu pultas su robotu palaiko ryšį šviesos signalais.

Specifikacijos

	Nuotolinio valdymo pultas	Šviesos signalų imtuvas
IP apsaugos laipsnis	/	IPX8
Darbinė temperatūra	-10–50 °C	-20–55 °C
Veikimo laikas	1,5 val.	/
Įkrovimo laikas	5 val.	/
Garantinis laikotarpis	2 metai	2 metai

2.5.1 Nuotolinio valdymo pulto mygtukai

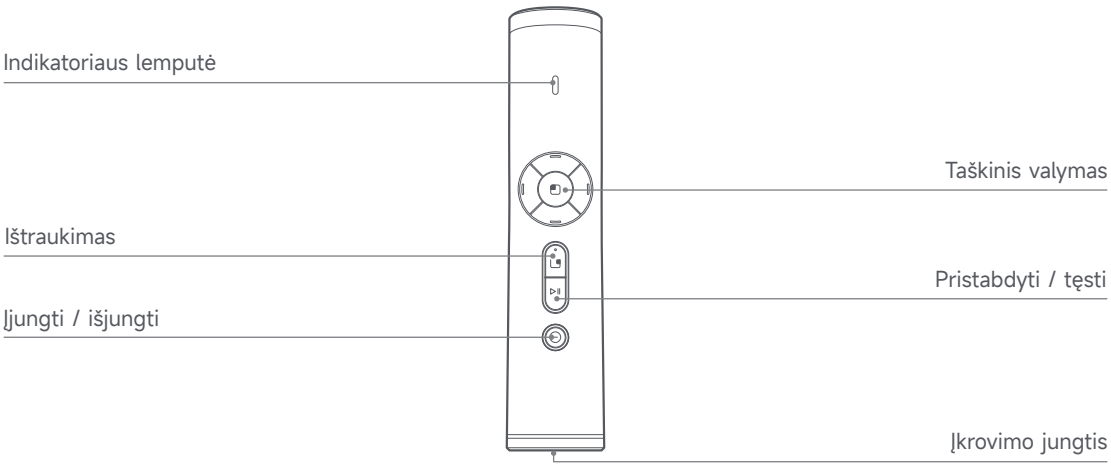

Paruošta ir išversta iš anglų kalbos TECHZONA.lt

Mygtukas	Funkcija
	Paspauskite ir laikykite, kad robotas judėtų pirmyn.
	Paspauskite ir laikykite, kad robotas judėtų atgal.
	Paspauskite ir laikykite, kad robotas suktųsi prieš laikrodžio rodyklę.
	Paspauskite ir laikykite, kad robotas suktųsi pagal laikrodžio rodyklę.
	Paspauskite, kad robotas užkoptų iki vandens linijos ir lauktų, kol bus ištrauktas.
▷ II	Paspauskite, kad pristabdytumėte arba tęstumėte esamą užduotį.
	Paspauskite ir **1** sekundę palaikykite, kad įjungtumėte pultą, arba **3** sekundes – kad jį išjungtumėte.
	Paspauskite, kad pradėtumėte taškinį valymą.

2.5.2 Nuotolinio valdymo pulto indikatoriaus lemputė

	Spalva	Reikšmė
Veikimas	Oranžinė	Maža akumuliatoriaus įkrova (mažiau nei 30 %).
	Žalia	Akumuliatoriaus įkrova pakankama.
	Mirksi raudona	Suveikė apsauga nuo perkaitimo. Mygtukai laikinai neveikia – jie vėl veiks pultui atvėsus.
Įkrovimas	Mirksi oranžinė / žalia	Kraunama; spalva priklauso nuo akumuliatoriaus įkrovos.
	Nuolat žalia	Visiškai įkrautas.

Pastabos.

- Jei nuotolinio valdymo pultas nenaudojamas 10 minučių, jis automatiškai išsijungia.
- Kai akumuliatoriaus įkrova maža, prijunkite pultą prie įkroviklio ir įjunkite įkroviklį į elektros lizdą.

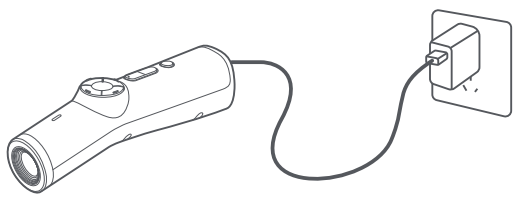

Paruošta ir išversta iš anglų kalbos TECHZONA.lt

3. Paruošimas pirmajam naudojimui

3.1 Įkrovimas

Atsargiai.

- Nekraukite roboto tiesioginėje saulės šviesoje.
- Prieš įkraudami įsitikinkite, kad ant magnetinės įkrovimo jungties nėra vandens likučių. Jei yra, sausai nuvalykite magnetinę įkrovimo jungtį.

❶ Prijunkite magnetinį įkrovimo kištuką prie roboto įkrovimo jungties ir įjunkite įkroviklį į elektros lizdą.

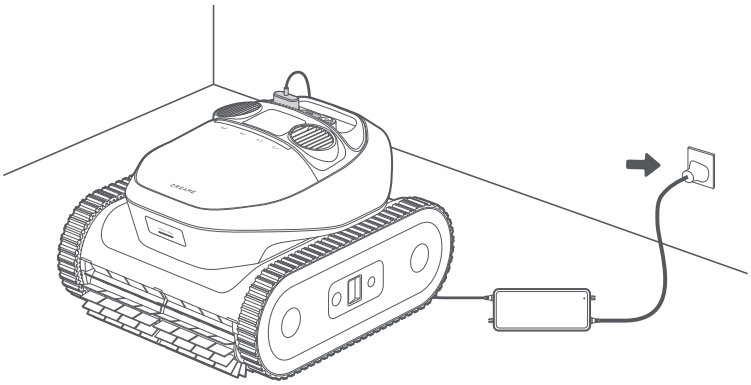

❷ Visiškai įkraukite akumuliatorių ir atjunkite įkroviklį. Paspauskite ir **3** sekundes palaikykite ⏻, kad įjungtumėte robotą.

Pastaba. Kraunantis LED indikatorius mirksi, o visiškai įkrovus ima nuolat šviesti žaliai.

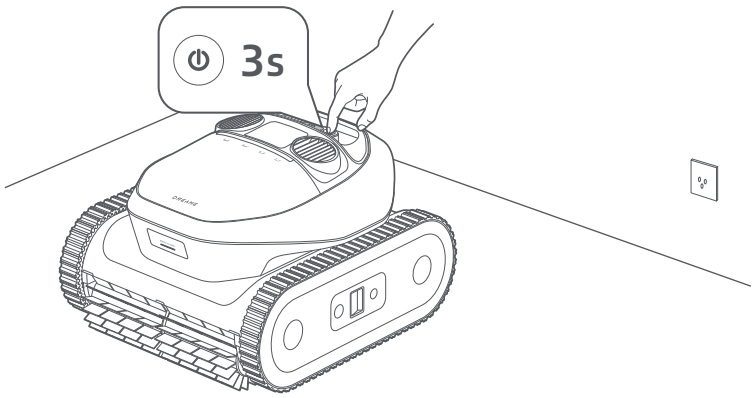

Paruošta ir išversta iš anglų kalbos TECHZONA.lt

3.2 Programėlės „Dreamehome“ įdiegimas

Nuskaitykite toliau pateiktą QR kodą ir atsisiųskite programėlę „Dreamehome“ arba susiraskite „Dreamehome“ parduotuvėje „App Store“ ar „Google Play“. Įdiegę programėlę, susikurkite paskyrą ir prisijunkite.

ARBA

Dreamehome

Download on the App Store

Get it on Google Play

Prieš nustatydami tinklą, patikrinkite:

- Įsitikinkite, kad robotas įjungtas.
- Įsitikinkite, kad mobilusis įrenginys ir robotas yra to paties „Wi-Fi“ tinklo veikimo zonoje, kurioje stiprus signalas.
- Įsitikinkite, kad naudojamas „Wi-Fi“ tinklas yra vienos juostos **2,4** GHz dažnio arba dviejų juostų **2,4 / 5** GHz dažnio tinklas.
- Įsitikinkite, kad mobiliajame įrenginyje įjungtas „Bluetooth“.
- Laikykite telefoną netoli roboto (ne toliau kaip 1 m).

3.3 Roboto prijungimas prie interneto

❶ Atidarykite programėlę „Dreamehome“.
❷ Robotą galite pridėti vienu iš šių būdų:
a. Prijungimas nuskaitant QR kodą: eikite į **„Įrenginys“** ir bakstelėkite **„Nuskaityti QR kodą ir prijungti“**. Nuskaitykite QR kodą, esantį ant roboto viršutinio dangčio arba jo viduje. Vadovaukitės ekrane pateikiamais nurodymais, kad užbaigtumėte prijungimą.
b. Pridėjimas rankiniu būdu: eikite į **„Įrenginys“** ir bakstelėkite **„Pridėti“**. Pasirinkite roboto modelį. Vadovaukitės ekrane pateikiamais nurodymais, kad užbaigtumėte prijungimą.

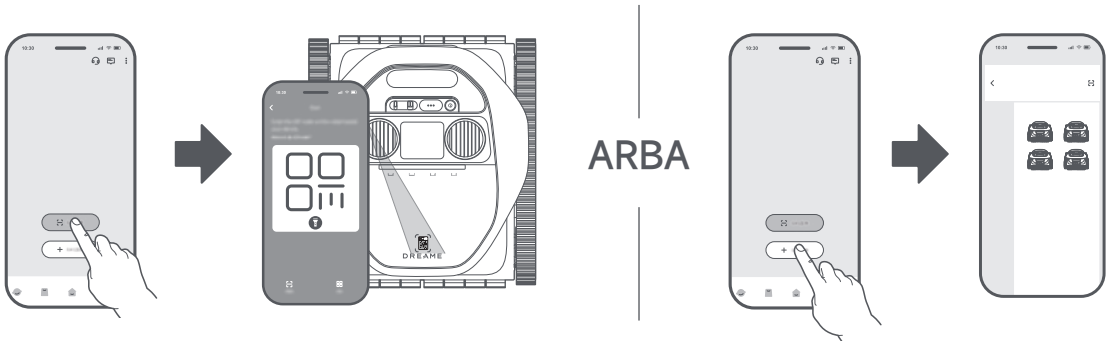

Pastaba. Norėdami įjungti „Bluetooth“ susiejimo režimą, paspauskite ir **5** sekundes palaikykite roboto mygtuką (•••). Kai robotas bus pasiruošęs susieti, indikatoriaus lemputė mirksės mėlynai.

Paruošta ir išversta iš anglų kalbos TECHZONA.lt

Kaip atsieti robotą?

Sėkmingai susiejus, robotas automatiškai susiejamas su „Dreamehome“ paskyra. Kiekvienas įrenginys gali būti susietas tik su viena paskyra, tuo pačiu metu jo negalima susieti su kita paskyra.

Norėdami susieti robotą su nauja paskyra, pirmiausia turite jį atsieti. Kaip atsieti:

1. Atidarykite programėlę „Dreamehome“. Eikite į .
2. Jei su „Dreamehome“ paskyra susieti keli robotai, braukite kairėn arba dešinėn, kad atvertumėte norimo redaguoti roboto puslapį.
3. Bakstelėkite viršutiniame dešiniajame kampe.
4. Pasirinkite **„Ištrinti“**.

Kaip atsijungti nuo „Dreamehome“ paskyros arba ją ištrinti?

Norėdami atsijungti arba ištrinti paskyrą:

1. Atidarykite programėlę „Dreamehome“. Eikite į > > **„Paskyra“**.
2. Pasirinkite **„Atsijungti“** arba **„Ištrinti paskyrą“**.

Kaip bendrinti robotą?

Norėdami bendrinti robotą su šeimos nariais ar draugais:

1. Atidarykite programėlę „Dreamehome“ ir eikite į .
2. Jei su „Dreamehome“ paskyra susieti keli robotai, braukite kairėn arba dešinėn, kad atvertumėte norimo bendrinti roboto puslapį.
3. Bakstelėkite viršutiniame dešiniajame kampe.
4. Pasirinkite **„Įrenginio bendrinimas“**.

Pastaba. Dreame kūrėjų komanda nuolat atnaujina ir prižiūri programinę aparatinę įrangą ir programėlę **OTA (belaidžiu)** būdu. Sekite pranešimus apie atnaujinimus arba įjunkite funkciją **„Automatinis atnaujinimas“**, kad programinė įranga ir programėlė visada būtų naujausios ir galėtumėte naudotis daugiau funkcijų.

4. Naudojimas

Įspėjimas. Netrukdykite robotui, kai jis veikia po vandeniu.

Atsargiai.

- Įsitikinkite, kad baseine nėra žmonių ar gyvūnų. Pašalinkite iš baseino visus daiktus, kad jie netrukdytų robotui veikti ir jo nepažeistų.
- Prieš valydami išjunkite baseino cirkuliacijos arba šildymo sistemą.

Svarbu. Prieš naudodami įsitikinkite, kad robotas visiškai įkrautas.

Paruošta ir išversta iš anglų kalbos TECHZONA.lt

4.1 Valymo režimo pasirinkimas

4.1.1 Pasirinkimas programėlėje

Programėlėje „Dreamehome“ galite naudotis pritaikytomis valymo galimybėmis, koreguoti parametrus pagal savo poreikius ir peržiūrėti išsamią valymo informaciją.

Pastaba. Valymo ciklo metu valdyti robotą per programėlę negalima, nes nėra tinklo ryšio.

❶ Eikite į įrenginio puslapį.



❷ Pasirinkite valymo režimą.

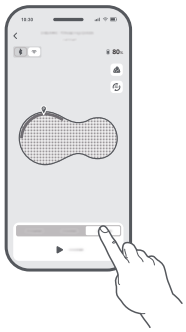

❸ Pritaikykite nustatymus.



❹ Bakstelėkite **„Pradėti“**. Prieš tęsdami palaukite, kol visa šviesos juosta ims nuolat šviesti mėlynai.

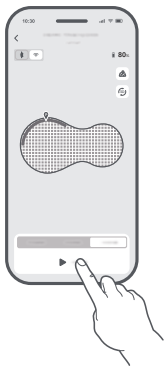

Valymo režimai	Valoma zona
Zoninis valymas	Atsižvelgiant į baseino formą, zoninis valymas gali būti negalimas. Sudaręs pirmąjį žemėlapį, robotas gali automatiškai padalyti baseiną į atskiras zonas. Galite pasirinkti vieną ar kelias valomas zonas.
Pasirinktinis valymas	Galite pasirinkti valomą plotą, vieną ar kelis iš keturių valymo režimų ir kiekvienam iš jų tiksliai sureguliuoti nustatymus.
Jei baseino forma sudėtinga, robotas, siekdamas kuo efektyvesnio valymo, automatiškai persijungs į režimą „Lankstaus maršruto valymas“. Šį režimą programėlėje galite pasirinkti ir patys, jei valymas S formos trajektorija nėra efektyvus.	

Paruošta ir išversta iš anglų kalbos TECHZONA.lt

4.1.2 Pasirinkimas režimo mygtuku

Robotą baseinui valyti galima naudoti ir be tinklo ryšio. Prieš panardindami robotą, valymo užduotį nustatykite paprastai – spausdami mygtukus tiesiai ant roboto.

❶ Paspauskite ir **3** sekundes palaikykite ⏻, kad įjungtumėte robotą.
❷ Pasirinkite valymo režimą spausdami roboto mygtuką (•••). Užsidegs virš atitinkamos piktogramos esanti indikatoriaus lemputė.

Pastaba. Jei režimas nepasirenkamas, robotas pagal numatytuosius nustatymus veikia režimu „Standartinis“.

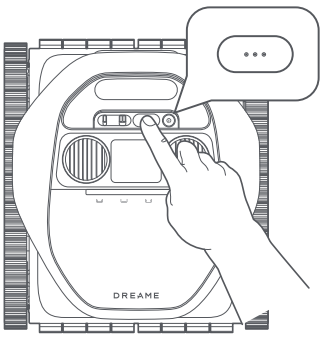

Valymo režimai	Valoma zona
Standartinis	Pirmiausia valomas baseino dugnas, po to – sienelės ir vandens linija.
Tik sienelės	Vieną kartą išvalomos baseino sienelės.
Tik dugnas	Vieną kartą išvalomas baseino dugnas.
Tik vandens linija	Vieną kartą išvaloma vandens linija.

4.2 Valymo pradžia

❶ Panardinkite robotą į baseiną.

Pastabos.

- Jei robotas nėra vandenyje ir 10 minučių neveikia, jis automatiškai išsijungia.
- Siurblio variklis ir vikšrai įsijungia tik robotui nusileidus ant baseino dugno.
- Leisdami robotą į vandenį, laikykite jį ne arčiau kaip 20 cm nuo baseino sienelės, kad jis nebūtų pažeistas.

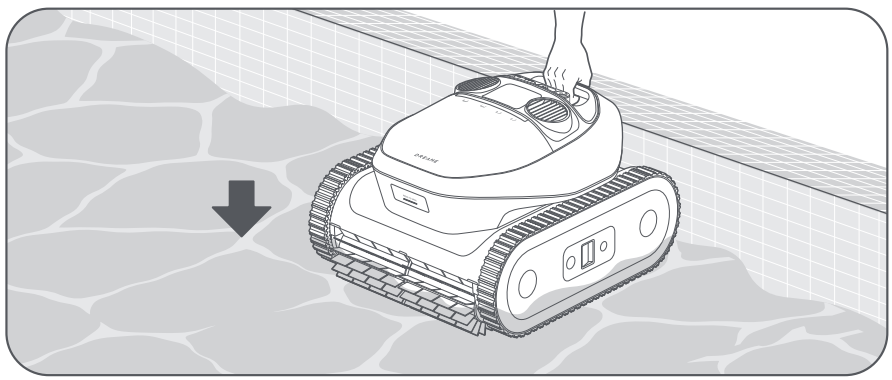

Paruošta ir išversta iš anglų kalbos TECHZONA.lt

❷ Robotui stabiliai nusileidus ant baseino dugno, jis 5 sekundes kalibruos jutiklius. Baigus kalibravimą, iškart prasidės valymo ciklas.

Pastabos.

- Jei pirminis kalibravimas nepavyksta, robotas bando dar kartą.
- Kol robotas yra po vandeniu, tinklo ryšys neveikia.

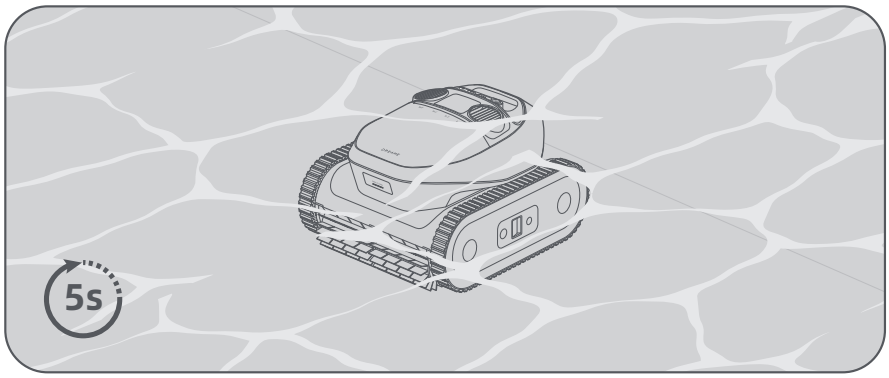

Prieš valydamas robotas turi apvažiuoti baseiną ir nustatyti savo padėtį. Pasiekęs baseino dugną, jis savarankiškai tyrinės plotą ir atpažins baseino kraštus, kad sudarytų pirmąjį žemėlapį.

Pastaba. Robotas gali išsaugoti iki 3 žemėlapių. Išsaugotus žemėlapius galite perjungti arba ištrinti skiltyje > **„Žemėlapių tvarkymas“**.

4.3 Valymo trajektorija

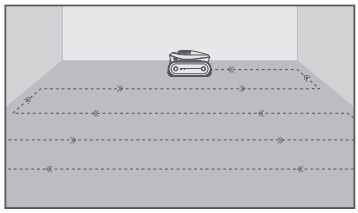

Baseino dugno valymas

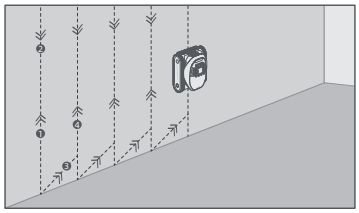

Baseino sienelės valymas

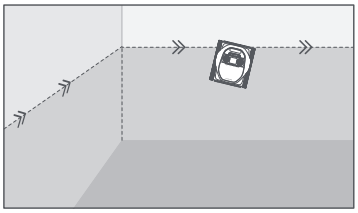

Vandens linijos valymas

Paruošta ir išversta iš anglų kalbos TECHZONA.lt

4.4 Roboto ištraukimas

Svarbu.

- Traukdami robotą iš baseino būkite atsargūs – pilnas vandens jis būna sunkesnis.
- Po kiekvieno naudojimo išleiskite iš roboto likusį vandenį ir įsitikinkite, kad jis visiškai sausas.

Kai robotas laukia prie vandens linijos:

❶ Suimkite robotą už rankenos ir ištraukite jį iš vandens.
❷ Robote esantis vanduo išleidžiamas automatiškai, kad robotas būtų lengvesnis ir jį būtų lengviau ištraukti. Jei per **5** minutes roboto neištrauksite, jis grįš ant dugno prie sienelės ir persijungs į taupymo režimą „Eco“.

Pastabos.

- Kai akumuliatoriaus įkrova maža, įvyksta klaida arba baigiamas valymo ciklas, robotas automatiškai užkopia sienele ir 5 minutes laukia prie vandens linijos.
- Pagal baseino formą ir žemėlapį programėlėje gali būti rodomos ištraukimo vietos, iš kurių galėsite rinktis.
- Kai robotas veikia taupymo režimu „Eco“, nuotolinio valdymo pultu galite jį pažadinti ir grąžinti prie baseino sienelės, kad galėtumėte ištraukti.

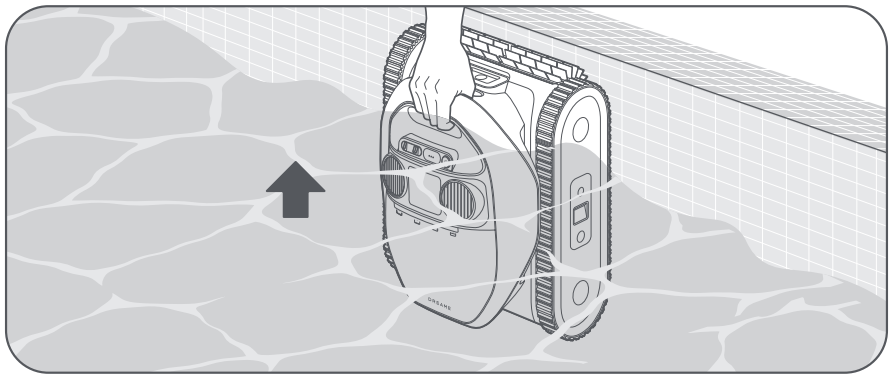

Kai robotas laukia ant baseino dugno:

❶ Pritvirtinkite kablį prie standartinio baseino valymo koto (nepridedamas).

❷ Užkabinkite kablį už roboto rankenos ir pakelkite robotą iki vandens linijos.

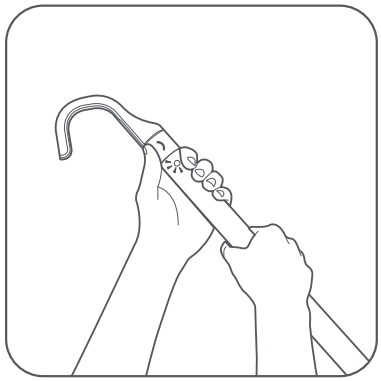



Pastaba. Kai akumuliatoriaus įkrova maža, robotas laukia prie sienelės ir automatiškai išsijungia.

Paruošta ir išversta iš anglų kalbos TECHZONA.lt

❸ Ištraukite robotą už rankenos ir palaikykite vertikaliai, kad ištekėtų likęs vanduo.

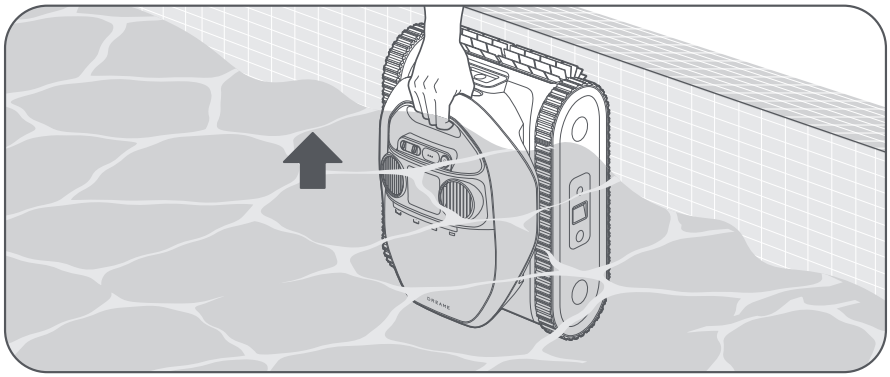

4.5 Duomenų sinchronizavimas ištraukus iš vandens

Ištrauktas iš vandens ir vėl prisijungęs prie tinklo, robotas pradeda perduoti duomenis į programėlę. Taip galėsite peržiūrėti išsamią valymo informaciją: trukmę, išvalytą plotą ir iškilusias problemas.

Pastabos.

- Kad duomenys būtų sėkmingai perduoti iš roboto į mobilųjį įrenginį, įsitikinkite, kad robotas ir telefonas yra vietoje, kurioje stiprus „Wi-Fi“ signalas.
- Atminkite, kad priklausomai nuo baseino sudėtingumo valymo ciklo duomenys gali būti netikslūs.

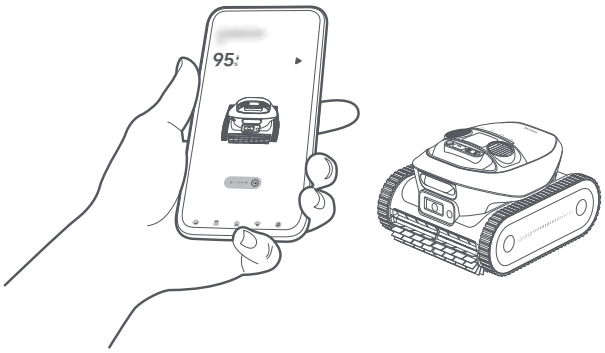

4.6 Nuotolinis valdymas po vandeniu

Svarbu.

- Stipri saulės šviesa gali trikdyti pulto signalą.
- Didžiausias pulto veikimo atstumas iki roboto – **7** m.

Paruošta ir išversta iš anglų kalbos TECHZONA.lt

4.6.1 Roboto nukreipimas

❶ Nukreipkite pultą į robotą ir paspauskite ▷ ||, kad sustabdytumėte esamą valymo ciklą. Indikatoriaus lemputė ims mirksėti violetine spalva.

❷ Paspauskite ir laikykite krypties mygtuką, kad nukreiptumėte robotą į norimą vietą.

❸ Atleiskite krypties mygtuką, kad robotas sustotų.

Pastabos.

- Jei paspausite ▷ ||, kai robotas yra ant baseino sienelės, jis pirmiausia nusileis ant baseino dugno ir lauks kitos komandos.
- Valdydami robotą pultu, visą laiką laikykite pultą nukreiptą į robotą.

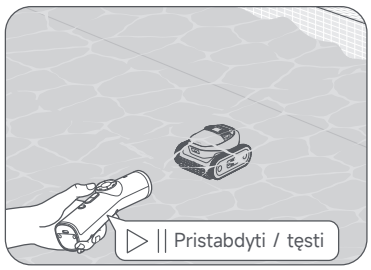

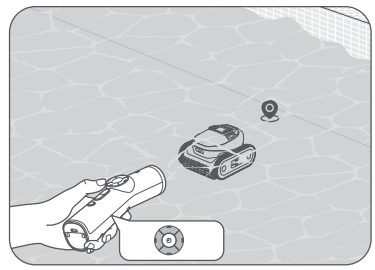

4.6.2 Taškinis valymas

❶ Nukreipkite robotą į vietą, kurią norite išvalyti.

❷ Paspauskite ◩ – robotas pradės valyti aplink save esantį plotą. Indikatoriaus lemputė mirksės violetine spalva iš kairės į dešinę ir iš dešinės į kairę.

Pastaba. Taškinio valymo režimu paspaudus ▷ ||, užduotis sustabdoma ir jos tęsti negalima.



4.6.3 Roboto ištraukimas

Paspauskite mygtuką ⌴ – robotas užkops sienele ir **5** minutes lauks prie vandens linijos.

Pastabos.

- Jei per 5 minutes roboto neištrauksite, jis grįš ant dugno.
- Ištraukimo režimu paspaudus ▷ ||, užduotis sustabdoma ir jos tęsti negalima.

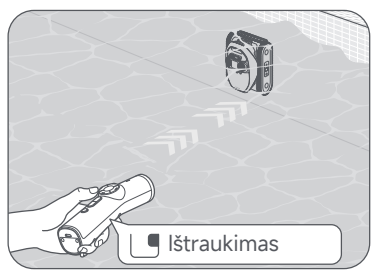

Paruošta ir išversta iš anglų kalbos TECHZONA.lt

5. Valymas ir techninė priežiūra

5.1 Filtro krepšelio valymas

Kad filtro krepšelis neužsikimštų, rekomenduojama jį išskalauti po kiekvieno naudojimo.

❶ Paspauskite roboto priekyje esantį filtro krepšelio mygtuką ir atidarykite filtro krepšelio dangtį.

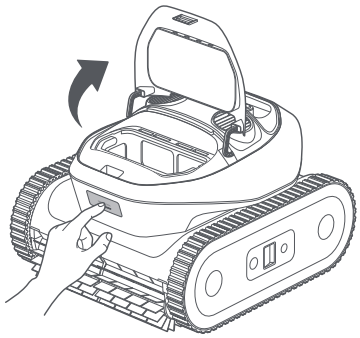

❷ Už rankenos išimkite filtro krepšelį.

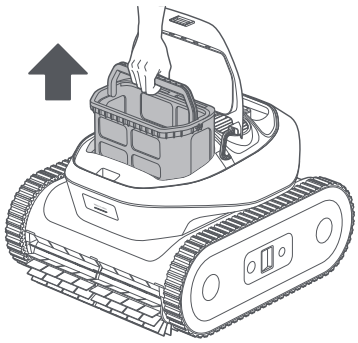

❸ Atidarykite skląstį, kad atsidarytų filtro krepšelio apatinis dangtis. Išpilkite visas šiukšles, pavyzdžiui, plaukus, šakeles ar smėlį.

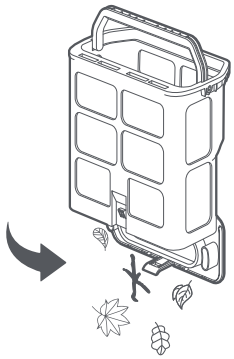

❹ Kruopščiai išskalaukite filtro krepšelį vandeniu iš žarnos.

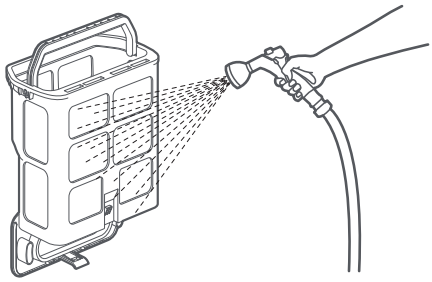

❺ Įstatykite filtro krepšelį atgal į robotą.

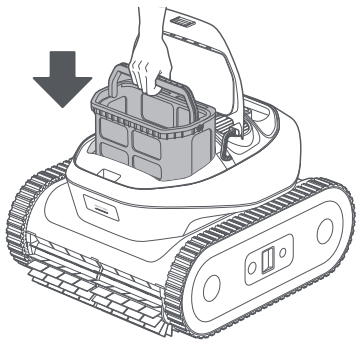

❻ Uždarykite filtro dangtį.

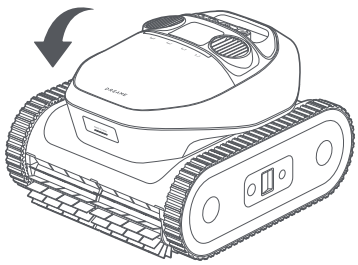

Paruošta ir išversta iš anglų kalbos TECHZONA.lt

5.2 Vandens išleidimo angų ir volelinių šepečių valymas

Atsargiai. Kad nesusižalotumėte, prieš valydami išjunkite robotą.

Po kiekvieno naudojimo įsitikinkite, kad vandens išleidimo angose ir ant volelinių šepečių nėra plaukų, nešvarumų ir kitų šiukšlių. Jei reikia, nuplaukite juos vandeniu iš žarnos. Išvalę sausai nuvalykite magnetinę įkrovimo jungtį ir jutiklius.

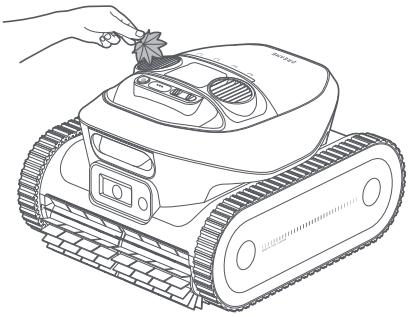

Vandens išleidimo angos

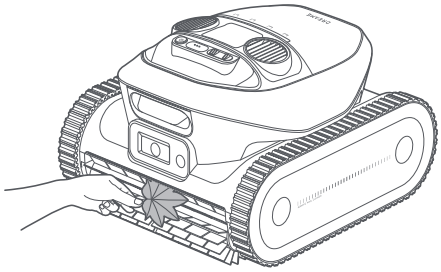

Voleliniai šepečiai

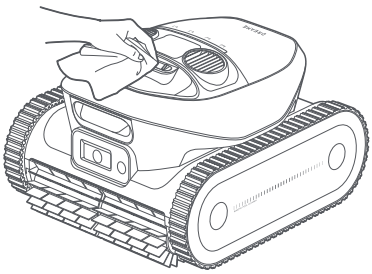

Magnetinė įkrovimo jungtis

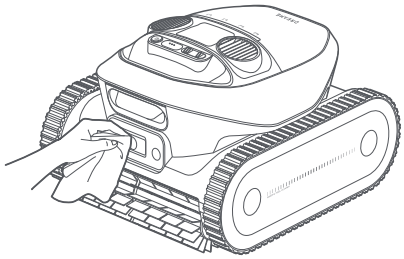

Kombinuotų jutiklių modulis

Kad robotas valytų optimaliai, rekomenduojama reguliariai tikrinti filtro krepšelio ir volelinių šepečių būklę ir prireikus juos pakeisti. Jei reikia pakeisti dalis, kreipkitės į klientų aptarnavimo tarnybą.

Paruošta ir išversta iš anglų kalbos TECHZONA.lt

6. Laikymas žiemą ir transportavimas

❶ Ištraukite robotą iš baseino ir išleiskite visą vandenį.
❷ Prieš padėdami laikyti, išjunkite robotą ir atjunkite jį nuo maitinimo šaltinio. Robotą rekomenduojama laikyti, kai akumuliatoriaus įkrova yra 80–100 %.
❸ Laikykite robotą vietoje, kurioje aplinkos temperatūra yra nuo -20 °C iki 55 °C. Įsitikinkite, kad laikomasi šių sąlygų:
- Laikykite robotą patalpoje, vėsioje ir sausoje vietoje, apsaugotoje nuo tiesioginių saulės spindulių, lietaus ir šalčio.
- Laikykite robotą atokiau nuo ekstremalios temperatūros, atviros liepsnos ir vaikams pasiekiamų vietų.
- Jei robotą laikote ilgai, apsaugokite jį nuo dulkių.
- Prieš vėl naudodami robotą, visiškai įkraukite akumuliatorių.

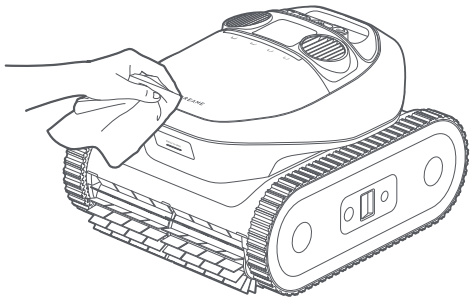

7. Trikčių šalinimas

Problema	Priežastis	Sprendimai
Robotui nepavyksta prisijungti prie programėlės.	1. Robotas veikia po vandeniu. 2. Sutrikęs roboto „Wi-Fi“ arba „Bluetooth“ ryšys.	1. Įsitikinkite, kad robotas nėra panardintas į vandenį. 2. Įsitikinkite, kad „Wi-Fi“ maršrutizatorius veikia tinkamai. 3. Jei problema išlieka, kreipkitės į klientų aptarnavimo tarnybą.
Robotas nejuda palei baseino dugno kraštą.	Jutikliai gali būti užstoti šiukšlių arba sugedę.	1. Kruopščiai nuvalykite visus jutiklius ir bandykite dar kartą. 2. Jei problema išlieka, kreipkitės į klientų aptarnavimo tarnybą.
Valydamas vandens liniją, robotas nepakankamai prisiglaudžia prie baseino sienelės.	Filtro krepšelis gali būti užkimštas šiukšlių.	Kruopščiai išvalykite filtro krepšelį ir bandykite dar kartą.
Valydamas baseino dugną, robotas nejuda S formos trajektorija.	1. Jutikliai gali būti užstoti šiukšlių arba sugedę. 2. Filtro krepšelis gali būti užkimštas šiukšlių. 3. Ant volelinių šepečių gali būti apsivyniojusių šiukšlių arba jie gali būti užsikimšę. 4. Jei baseino forma per sudėtinga, robotas gali automatiškai persijungti į režimą „Lankstaus maršruto valymas“.	1. Nedelsdami nuvalykite visus jutiklius. 2. Nedelsdami išvalykite filtro krepšelį. 3. Įsitikinkite, kad ant volelinių šepečių nėra apsivyniojusių nešvarumų ir šiukšlių, tada bandykite dar kartą.

Paruošta ir išversta iš anglų kalbos TECHZONA.lt

Problema	Priežastis	Sprendimai
Robotas ant baseino dugno nejuda arba juda lėtai.	1. Jutikliai gali būti užstoti nešvarumų arba sugedę. 2. Filtro krepšelis gali būti užkimštas nešvarumų ar šiukšlių. 3. Pavaros krumpliaračius gali blokuoti šiukšlės.	1. Kruopščiai nuvalykite visus jutiklius. 2. Įsitikinkite, kad ant volelinių šepečių nėra apsivyniojusių nešvarumų ir šiukšlių. 3. Pabandykite pastumti vikšrus pirmyn arba atgal, kad pašalintumėte tarp pavaros krumpliaračių įstrigusias kliūtis.
Programėlėje nerodomas baseino žemėlapis.	1. Robotui nepavyko sudaryti baseino žemėlapio. 2. Sudarydamas žemėlapį, robotas galėjo įstrigti.	1. Tokia baseino forma kol kas nepalaikoma. 2. Iš naujo sudarykite baseino žemėlapį ir paleiskite valymo ciklą.
Nepavyksta įkrauti.	1. Ant magnetinės įkrovimo jungties per daug vandens likučių. 2. Magnetinis įkroviklis gali būti pažeistas.	1. Prieš bandydami įkrauti dar kartą, kruopščiai nusausinkite įkrovimo jungtį. 2. Jei problema išlieka, kreipkitės į klientų aptarnavimo tarnybą.
Valymo rezultatai prastesni nei tikėtasi.	1. Filtro krepšelis pilnas arba užkimštas šiukšlių. 2. Filtro krepšelio skyriuje likusios šiukšlės mažina siurbimo galią. 3. Esamo valymo režimo siurbimo galia gali būti nepakankama.	1. Nedelsdami išvalykite filtro krepšelį. 2. Aukšto slėgio plovimo įrenginiu išplaukite filtro krepšelio skyrių ir pašalinkite visas šiukšles. 3. Nustatykite didesnę siurbimo galią ir iš naujo paleiskite valymą.
Robotas negali užkopti baseino sienele.	1. Filtro krepšelis pilnas arba užkimštas šiukšlių. 2. Sienelė per daug išlenkta, todėl robotas įstringa.	1. Nedelsdami išvalykite filtro krepšelį. 2. Robotas nepritaikytas per daug išlenktoms baseino sienelėms.
Robotui nugrimzdus ant baseino dugno, jo LED indikatorius mirksi raudonai.	1. Gali būti sutrikę jutikliai. 2. Gali būti sugedęs pavaros variklis.	1. Padėkite robotą ant plokščio, lygaus paviršiaus ir iš naujo jį įjunkite. Palaukite **30** sekundžių, tada vėl panardinkite robotą ir bandykite dar kartą. 2. Jei problema išlieka, kreipkitės į klientų aptarnavimo tarnybą.
Robotas įstrigo.	Robotas įstrigo ant baseino dugno ir negali išsilaisvinti.	Ištraukite robotą rankomis ir iš naujo paleiskite valymo ciklą.
Robotas nereaguoja į nuotolinio valdymo pultą.	1. Stipri saulės šviesa ir vandens būklė gali trikdyti pulto ryšį su robotu. 2. Roboto akumuliatoriaus įkrova gali būti per maža, kad jis reaguotų į pulto komandas. 3. Gali būti maža pulto akumuliatoriaus įkrova.	1. Naudodami pultą, laikykite jį ne toliau kaip 7 m nuo roboto. 2. Ištraukite robotą iš baseino kabliu, įkraukite jį ir bandykite dar kartą. 3. Įkraukite pultą jam skirtu įkrovimo laidu.

Paruošta ir išversta iš anglų kalbos TECHZONA.lt

8. Specifikacijos

Gaminio pavadinimas	**Baseino robotas**
Prekės ženklas	**Dreame**
Modelis	**PIXZ4110**
Matmenys (P × I × A)	470,2 × 423,8 × 281,2 mm
Svoris	12,1 kg
Baseino tipas	Įgilinti ir antžeminiai
Valoma zona	Dugnas, sienelės, vandens linija
Darbinė įtampa	21,6 V DC
Įkroviklio modelis	ES: GM95-252300-2DG, CH: GM95-252300-SDG
Įkroviklio įėjimo įtampa	100–240 V ∼ 50/60 Hz
Įkroviklio išėjimo įtampa	25,2 V ⎓ 3 A
Veikimo dažnis	2400–2483,5 MHz
Akumuliatorius	Ličio jonų akumuliatorius
	G2415-6S3P-MMEV
	9 600 mAh
Įkrovimo temperatūra	0–40 °C
Laikymo temperatūra	-20–45 °C, santykinė drėgmė ⩽ 75 %
Didžiausias baseino plotas	200 m^2
Šepečių tipas	Aktyvūs priekiniai ir galiniai TPU šepečiai
Variklio tipas	Bešepetėliai siurblio varikliai × 2 / bešepetėliai pavaros varikliai × 2
Didžiausia siurbimo galia	30 m^3/h
Veikimo laikas	3–5 val.
Įkrovimo laikas	4–5 val.
Filtro krepšelio talpa	4,5 l
Valymo režimai	Dugnas / sienelės / vandens linija / standartinis
Nuotolinio valdymo pultas	Taip

* Pirmiau pateikti duomenys gauti Dreame laboratorijoje ir gali skirtis priklausomai nuo naudojimo sąlygų.

Standartai	Dažnių juosta
„Bluetooth“	2402 - 2480 MHz
„Wi-Fi“ (20 MHz)	2412 - 2472 MHz
„Wi-Fi“ (40 MHz)	2422 - 2462 MHz

Paruošta ir išversta iš anglų kalbos TECHZONA.lt