DREAME

Dreame C1
Langų valymo robotas
Naudotojo vadovas

Šiame vadove pateiktos iliustracijos yra tik pavyzdinės.
Vadovaukitės tikruoju gaminiu.

Paruošta ir išversta iš anglų kalbos TECHZONA.lt

Originalios instrukcijos vertimas

1 Saugos informacija.....P06

2 Gaminio apžvalga.....P09

3 Naudojimas.....P12

4 Pagrindinės funkcijos.....P17

5 Techninė priežiūra.....P19

6 Laikymas.....P21

7 Trikčių šalinimas.....P22

8 Specifikacijos.....P23

9 Akumuliatoriaus šalinimas ir išėmimas.....P23

Paruošta ir išversta iš anglų kalbos TECHZONA.lt

1 Saugos informacija

1.1 SVARBIOS SAUGOS INSTRUKCIJOS

ĮSPĖJIMAS. Perskaitykite visus saugos įspėjimus ir instrukcijas. Nesilaikant įspėjimų ir instrukcijų, gali ištikti elektros smūgis, kilti gaisras ir (arba) galima sunkiai susižaloti.

1. Šiuo prietaisu gali naudotis asmenys, kurių fiziniai, jutiminiai ar protiniai gebėjimai yra riboti arba kurie neturi pakankamai patirties ir žinių, jei jie yra prižiūrimi arba instruktuoti, kaip saugiai naudotis prietaisu, ir supranta su tuo susijusius pavojus. Vaikams draudžiama žaisti su šiuo prietaisu. Prietaiso negalima naudoti, jei jis buvo nukritęs, matyti pažeidimo požymių arba iš jo teka skystis. Kai prietaisui tiekiama elektra, laikykite jį vaikams nepasiekiamoje vietoje.
2. Nenaudokite ir nekraukite prietaiso labai karštoje ar šaltoje aplinkoje (žemesnėje nei 0 °C arba aukštesnėje nei 40 °C temperatūroje, kai drėgnis didesnis nei 85 %), antraip gali sutrumpėti akumuliatoriaus tarnavimo laikas.
3. Prietaisu galima valyti langus iš lauko pusės, jei jis karabinu tinkamai pritvirtintas prie saugios vietos, oras nevėjuotas, nelyja ir nesninga.
4. Prieš naudodami karabinu pritvirtinkite apsauginę virvę prie tvirto turėklo patalpoje ir įsitikinkite, kad robotas prie jos patikimai pritvirtintas.
5. Nepalikite veikiančio prietaiso be priežiūros. Kad prietaisui netyčia nukritus nebūtų sužaloti žmonės ar padaryta žalos turtui, įsitikinkite, kad po roboto darbo zona nėra žmonių, gyvūnų ar vertingų, dūžtančių daiktų.
6. Nenaudokite prietaiso per audras ir esant 10 balų vėjui arba vietovėse, esančiose aukščiau nei 2 000 m virš jūros lygio.
7. Nepalikite prietaiso be priežiūros, kai jis prijungtas prie elektros tinklo.
8. Skirta TIK buitiniam naudojimui (įskaitant langų išorę). Nenaudokite prietaiso komercinėje ar pramoninėje aplinkoje.
9. Nenaudokite ant įskilusio ar nelygaus stiklo, pavyzdžiui, stiklo su elektrostatiniais lipdukais, reklaminiais plakatais ar reljefiniais raštais, kad stiklas nesudužtų ir prietaisas nenukristų. Nenaudokite ant paviršių su tarpais, pavyzdžiui, stiklo su plyšiais ar skylėmis arba dviejų gretimų stiklų be rėmo su tarpu tarp jų, kad prietaisas nenukristų dėl prasto prisitraukimo prie paviršiaus.
10. Naudokite tik gamintojo rekomenduojamus arba pateiktus priedus.
11. Įsitikinkite, kad maitinimo šaltinio įtampa atitinka ant roboto nurodytą maitinimo įtampą.
12. Nenaudokite prietaiso ant stiklo su rėmu, jei rėmas mažesnis nei 5 mm.
13. Nenaudokite ant plonesnio nei 3 mm stiklo arba plonesnių nei 4 mm veidrodžių.
14. Nenaudokite ant stiklo ar veidrodžių, kurių rankenos aukštis 70–105 mm.
15. Nenaudokite prietaiso ant riebaluotų langų.
16. Naudojant didelio drėgnio aplinkoje, valymo rezultatas bus prastesnis.
17. Laikykite prietaisą atokiau nuo šilumos šaltinių ir degių medžiagų.
18. Lyjant nenaudokite prietaiso langų išorei valyti, kad prietaisas nebūtų pažeistas ir nenukristų.

Paruošta ir išversta iš anglų kalbos TECHZONA.lt

19. Nenaudokite prietaiso, jei jis tvirtai neprisitvirtina prie stiklo arba matyti pažeidimo požymių.
20. Kad sumažintumėte elektros smūgio pavojų, nedėkite prietaiso į vandenį ar kitą skystį. Nedėkite ir nelaikykite prietaiso ten, kur jis gali įkristi ar būti įtrauktas į vonią ar kriauklę.
21. Paspaudus paleidimo mygtuką 3 kartus iš eilės, prietaisas gali būti atjungtas nuo tinklo.
22. Nelieskite maitinimo kištuko šlapiomis rankomis.
23. Kraudami prietaisą, nedėkite jo ant kitų elektros prietaisų ir laikykite atokiau nuo ugnies ir skysčių.
24. Saugokite, kad nepažeistumėte maitinimo laido. Netraukite ir neneškite prietaiso už maitinimo laido, nenaudokite laido kaip rankenos, neprispauskite jo langu ir nedėkite ant jo sunkių daiktų. Laikykite maitinimo laidą atokiau nuo karštų paviršių.
25. Nenaudokite, jei pažeistas maitinimo laidas ar elektros lizdas. Nenaudokite prietaiso, jei jis veikia netinkamai, buvo nukritęs, pažeistas arba sušlapęs. Kad būtų išvengta pavojaus, jį turi taisyti gamintojas arba jo techninės priežiūros atstovas.
26. Jei maitinimo laidas pažeistas, kad būtų išvengta pavojaus, jį turi pakeisti gamintojas arba jo techninės priežiūros atstovas.
27. Prieš valydami ar prižiūrėdami prietaisą, ištraukite kištuką iš elektros lizdo. Neištraukite maitinimo adapterio traukdami už maitinimo laido.
28. Kad būtų išvengta pavojaus, atsarginį akumuliatorių turi keisti gamintojas arba jo techninės priežiūros atstovas.
29. Prieš utilizuojant prietaisą, atsarginį akumuliatorių būtina išimti ir išmesti laikantis vietos įstatymų ir taisyklių.
30. Išimant akumuliatorių prieš utilizuojant prietaisą, prietaisas turi būti atjungtas nuo elektros lizdo.
31. Panaudotus akumuliatorius šalinkite laikydamiesi vietos įstatymų ir taisyklių.
32. Nedeginkite prietaiso, net jei jis smarkiai pažeistas. Ugnyje akumuliatorius gali sprogti.
33. Prietaisą būtina naudoti laikantis šio naudotojo vadovo nurodymų. Bendrovė neatsako už jokią žalą ar sužalojimus, patirtus dėl netinkamo naudojimo.
34. **ĮSPĖJIMAS.** Akumuliatoriui įkrauti naudokite tik su šiuo prietaisu pateiktą atjungiamąjį maitinimo bloką.
35. Robote yra akumuliatorių, kuriuos keisti gali tik kvalifikuoti asmenys.
36. Kištukas turi būti naudojamas patalpose.
37. Jei vakuuminis stiklas, ant kurio dirba robotas, nesandarus, baigę valyti iš karto nuimkite robotą.
38. Prieš valydami apžiūrėkite vietą, kurioje tvirtinsite robotą, ar nėra smulkių dalelių. Jei yra, pašalinkite jas arba pasirinkite vietą be dalelių, kad nesubraižytumėte stiklo.
39. Laiku išvalykite valymo šluostę ir įsitikinkite, kad nuo jos visiškai pašalintos smulkios dalelės, kad nesubraižytumėte stiklo.

IŠSAUGOKITE ŠIAS INSTRUKCIJAS

Paruošta ir išversta iš anglų kalbos TECHZONA.lt

Kad būtų laikomasi radijo dažnių (RD) poveikio reikalavimų, prietaisui veikiant tarp jo ir žmonių turi būti išlaikomas ne mažesnis kaip 20 cm atstumas.

1.2 Tinkamas šio gaminio šalinimas

Šis ženklinimas nurodo, kad visoje ES šio gaminio negalima išmesti kartu su kitomis buitinėmis atliekomis. Kad nekontroliuojamas atliekų šalinimas nepakenktų aplinkai ar žmonių sveikatai, atsakingai atiduokite gaminį perdirbti ir taip prisidėkite prie tvaraus pakartotinio medžiagų išteklių naudojimo. Norėdami perdirbti naudotą prietaisą, naudokitės grąžinimo ir surinkimo sistemomis arba kreipkitės į pardavėją, iš kurio įsigijote gaminį. Jie gali saugiai perdirbti šį gaminį.

	**Perskaitykite instrukcijas.**
	**II klasė**
	**Naudoti tik patalpose**
	Nuolatinė srovė
	**Kintamoji srovė**

1.3 ES šalims

Informacijos apie ES atitikties deklaraciją rasite adresu https://global.dreametech.com.



Visi šiuo simboliu pažymėti gaminiai yra elektros ir elektroninės įrangos atliekos (EEĮA, kaip apibrėžta Direktyvoje 2012/19/ES), kurių negalima maišyti su nerūšiuotomis buitinėmis atliekomis. Saugodami žmonių sveikatą ir aplinką, atiduokite atliekas į vyriausybės arba vietos valdžios institucijų nustatytą elektros ir elektroninės įrangos atliekų surinkimo punktą. Tinkamas šalinimas ir perdirbimas padės išvengti galimų neigiamų padarinių aplinkai ir žmonių sveikatai. Daugiau informacijos apie tokių surinkimo punktų vietą ir naudojimosi jais sąlygas teiraukitės montuotojo arba vietos valdžios institucijų.

Paruošta ir išversta iš anglų kalbos TECHZONA.lt

2 Gaminio apžvalga

2.1 Dėžės turinys

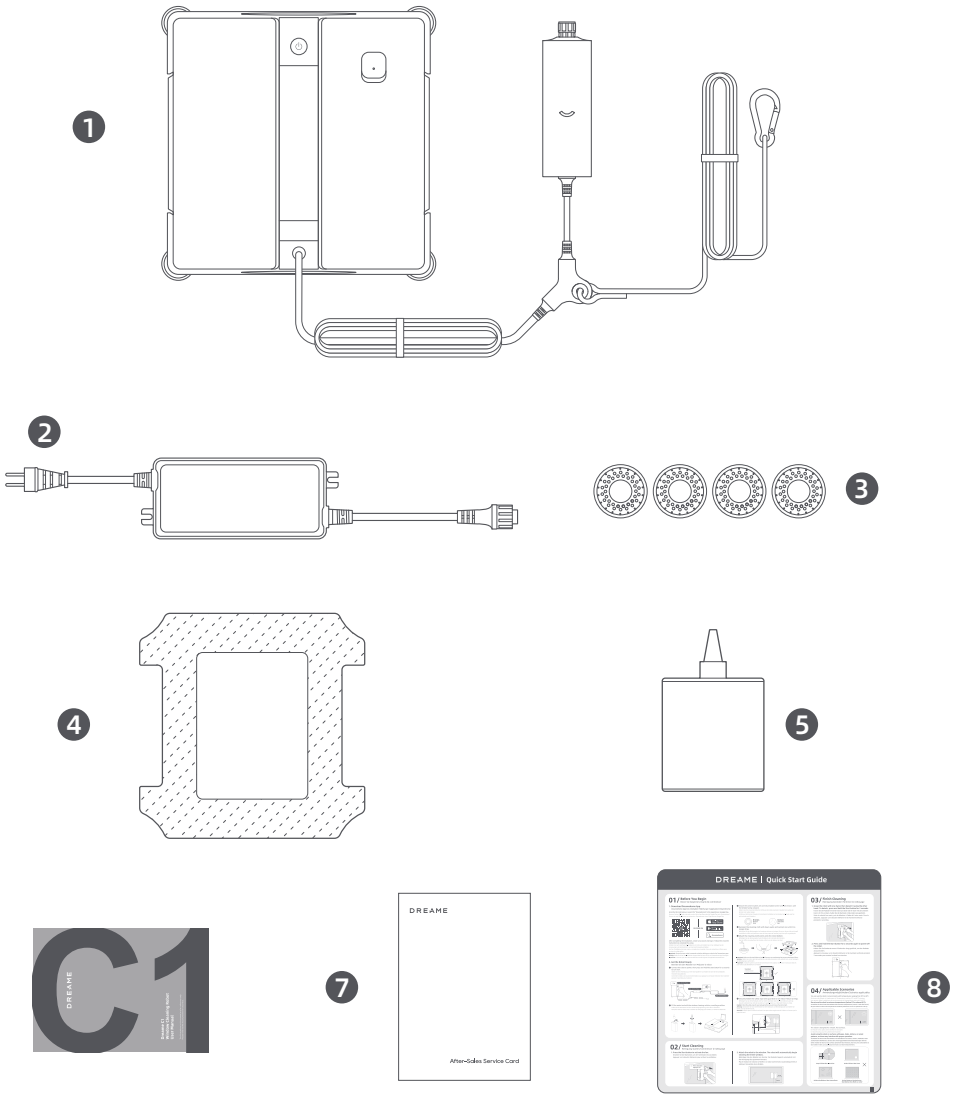

1. Robotas (su apsaugine virve ir atsarginiu akumuliatoriumi)
2. Adapteris
3. Kampinis šepetys × 8 (4 sumontuoti)
4. Valymo šluostė × 2 (1 uždėta)
5. Langų valymo priemonė (230 ml)
6. Naudotojo vadovas
7. Garantinė kortelė
8. Trumpasis pradžios vadovas

Pastaba. Rekomenduojame išsaugoti originalią pakuotę, kad vėliau galėtumėte joje laikyti ir transportuoti robotą.

Paruošta ir išversta iš anglų kalbos TECHZONA.lt

2.2 Roboto sandara

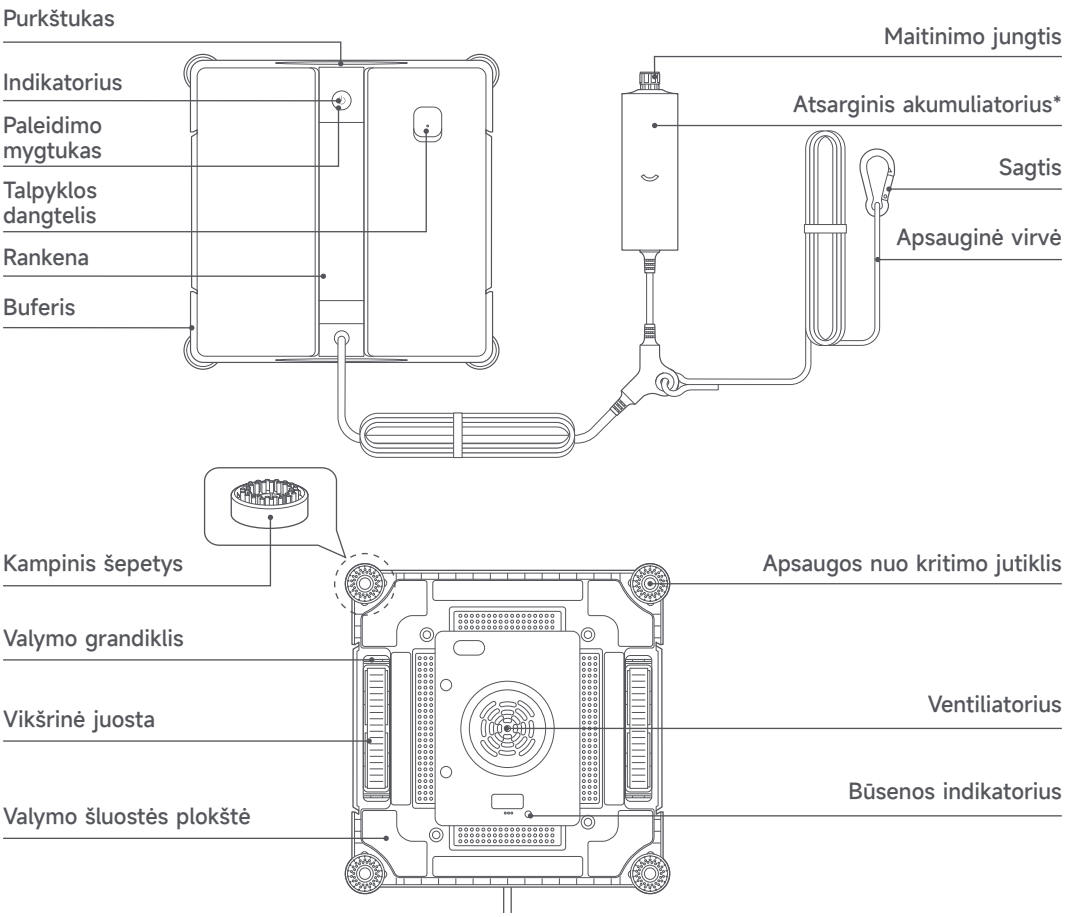

* **Atsarginis akumuliatorius:** dingus elektrai, tiekia robotui avarinį maitinimą.

Mygtukas	Aprašymas
Paleidimo mygtukas ⏻	Įjungti: paspauskite ir 2 sekundes palaikykite ⏻. Išjungti: ventiliatoriui sustojus, paspauskite ir 2 sekundes palaikykite ⏻.
	Įjungę robotą, trumpai paspauskite ⏻, kad įsijungtų ventiliatorius.
	Norėdami pristabdyti arba tęsti darbą, valymo metu paspauskite ⏻.
	Kai valymas baigtas arba sustabdytas, paspauskite ir 2 sekundes palaikykite ⏻, kad robotas atsilaisvintų nuo stiklo.

Būsenos indikatorius	Aprašymas
Nuolat šviečia žaliai	Įprastas veikimas.
Nuolat šviečia raudonai	Įvyko klaida, kai robotas nepritvirtintas prie stiklo. Sprendimą rasite balso pranešimuose arba programėlėje.
Greitai mirksi raudonai	Įvyko klaida, kai robotas pritvirtintas prie stiklo. Sprendimą rasite balso pranešimuose arba programėlėje.
Lėtai mirksi raudonai	Kraunamas atsarginis akumuliatorius.

Paruošta ir išversta iš anglų kalbos TECHZONA.lt

2.3 Naudojimo sąlygos

Robotą galima naudoti aplinkoje, kurioje temperatūra yra nuo 0 °C iki 40 °C.
Nenaudokite roboto esant ekstremaliai temperatūrai (žemesnei nei 0 °C arba aukštesnei nei 40 °C).

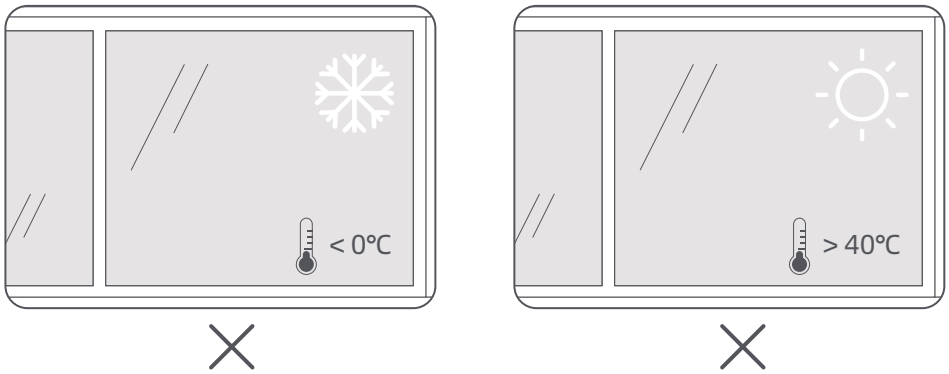

Robotas skirtas lygiems, glotniems paviršiams.
Nenaudokite roboto ant paviršių su tarpais, skylėmis, lipdukais ar reljefiniais raštais, nes jie gali trukdyti robotui tinkamai veikti.

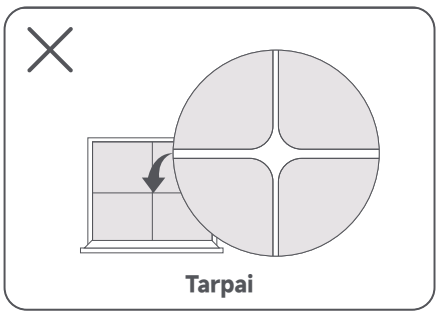
Tarpai

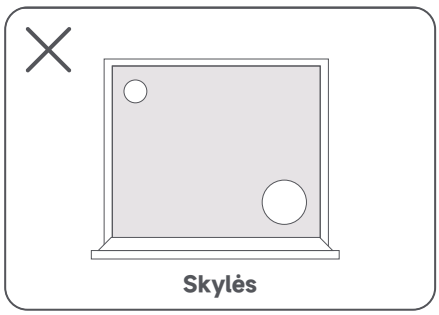
Skylės

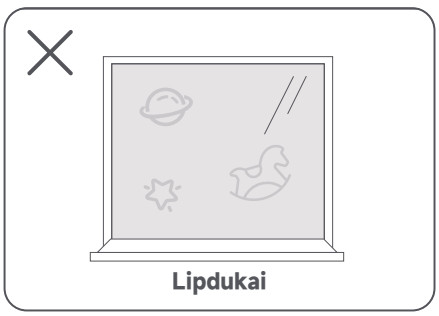
Lipdukai

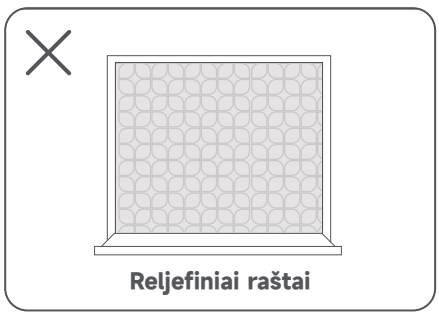
Reljefiniai raštai

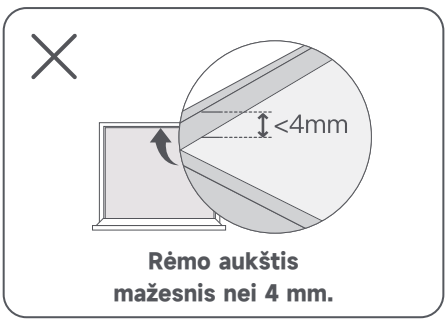

Rėmo aukštis mažesnis nei 4 mm.

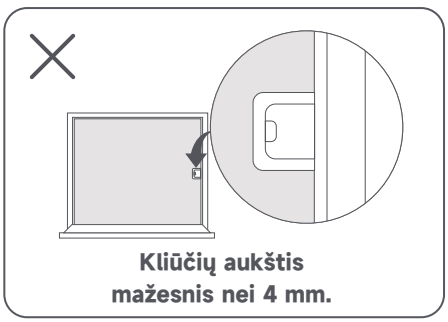
Kliūčių aukštis mažesnis nei 4 mm.

Paruošta ir išversta iš anglų kalbos TECHZONA.lt

3 Naudojimas

3.1 Prieš pradedant

⚠ Atsargumo priemonės:

- **Saugumo sumetimais įsitikinkite, kad atsarginis akumuliatorius pakankamai įkrautas.**
- **Jei langas ar durys be balkono, apačioje pažymėkite pavojaus zoną.**

1 Prijungimas prie maitinimo

1. Prijunkite adapterį prie roboto ir priveržkite jungtį.
2. Įjunkite adapterį į elektros lizdą.

Pastaba. Jei reikia, naudokite ilgintuvą (parduodamas atskirai).

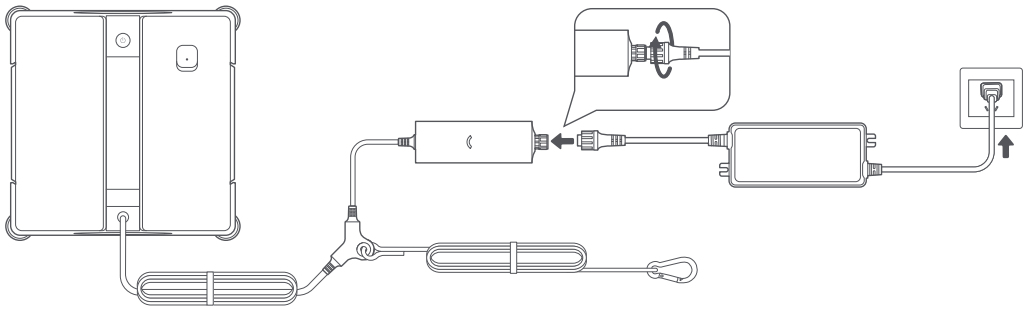

2 Įjungimas

Paspauskite ir 2 sekundes palaikykite paleidimo mygtuką, kad įjungtumėte robotą.

Pastabos.

- Patikrinkite, ar būsenos indikatorius šviečia žaliai. Jei jis šviečia raudonai, problemą išspręskite vadovaudamiesi balso pranešimais.
- Jei robotas neprijungtas prie maitinimo, po 5 minučių jis automatiškai išsijungia.

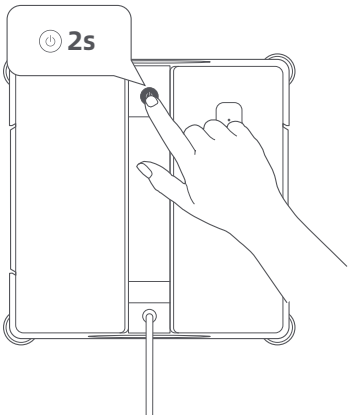

Paruošta ir išversta iš anglų kalbos TECHZONA.lt

3 Prijungimas prie programėlės „Dreamehome“

Nuskaitykite toliau pateiktą QR kodą arba „App Store“ ar „Google Play“ parduotuvėje ieškokite „Dreamehome“.

ARBA

Download on the App Store

Get it on Google Play

Dreamehome

QR kodą taip pat rasite ant atsarginio akumuliatoriaus arba roboto apačioje.

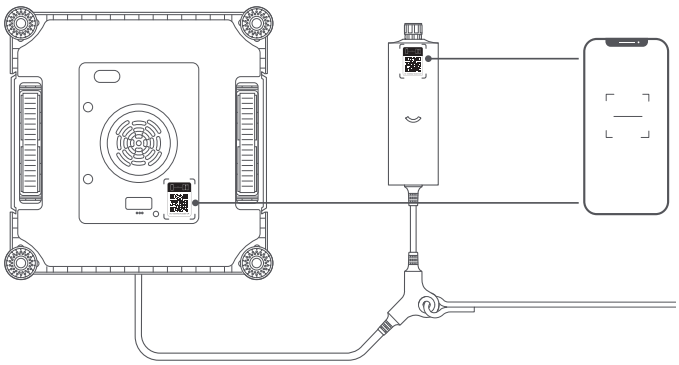

Įdiegę programėlę, susikurkite paskyrą ir prisijunkite. Sąranką užbaikite vadovaudamiesi ekrane pateikiamais nurodymais.

4 Vandens talpyklos pripildymas

1. Nuo langų valymo priemonės buteliuko nuimkite sandarinimo plėvelę ir atidarykite snapelio dangtelį.
2. Pripildykite vandens talpyklą langų valymo priemone, saugodami, kad neperpiltumėte.

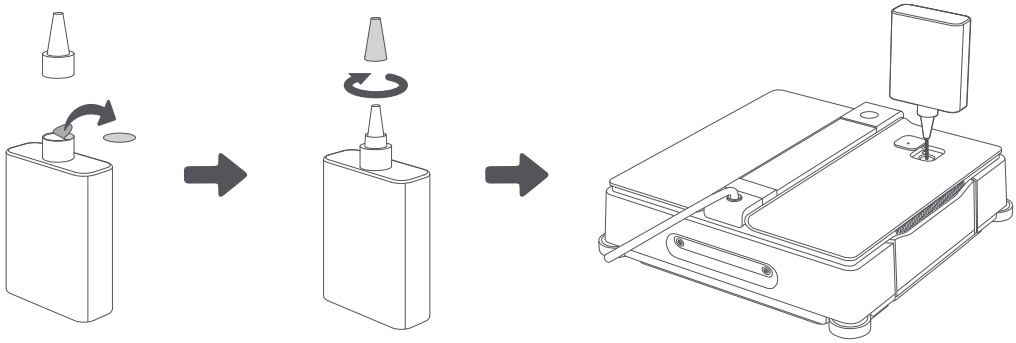

5 Kampinių šepečių patikra

1. Įsitikinkite, kad kampiniai šepečiai tinkamai uždėti ant apsaugos nuo kritimo jutiklių, šereliais į išorę.
2. Norėdami juos pritvirtinti ar uždėti iš naujo, spauskite žemyn, kol išgirsite spragtelėjimą.

Šereliai

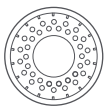

Apačia

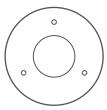

Paruošta ir išversta iš anglų kalbos TECHZONA.lt

6 Valymo šluostės paruošimas

1. Sudrėkinkite valymo šluostę švariu vandeniu ir išgręžkite, kad nuo jos nelašėtų.

Atsargiai. Per šlapia valymo šluostė gali lemti, kad robotas slystų stiklu.

2. Tolygiai pritvirtinkite valymo šluostę prie roboto apačios.

Svarbu.

- Tiksliai sulygiuokite valymo šluostę su tvirtinimo plokšte.
- Įsitikinkite, kad vikšrinės juostos ir apsaugos nuo kritimo jutikliai neuždengti, kitaip robotas gali neprisitraukti prie stiklo.

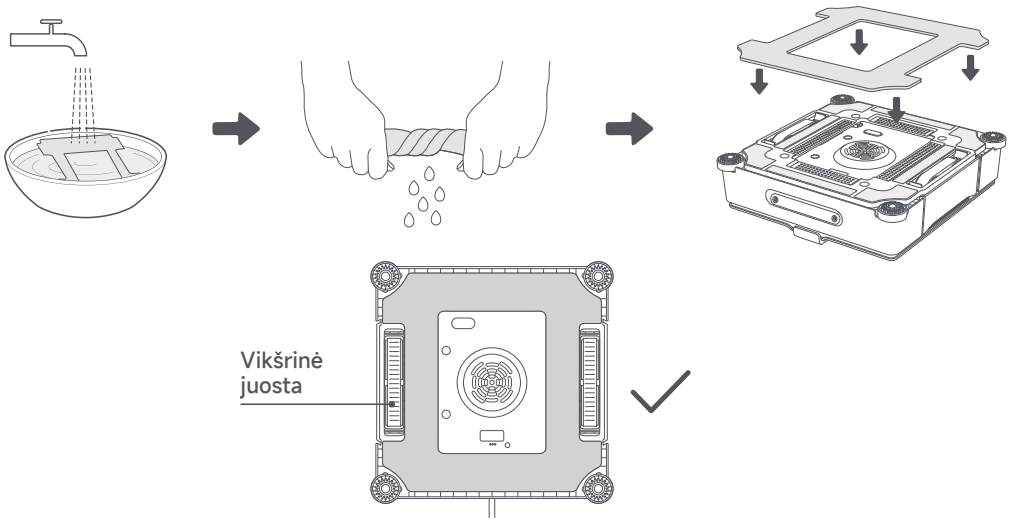

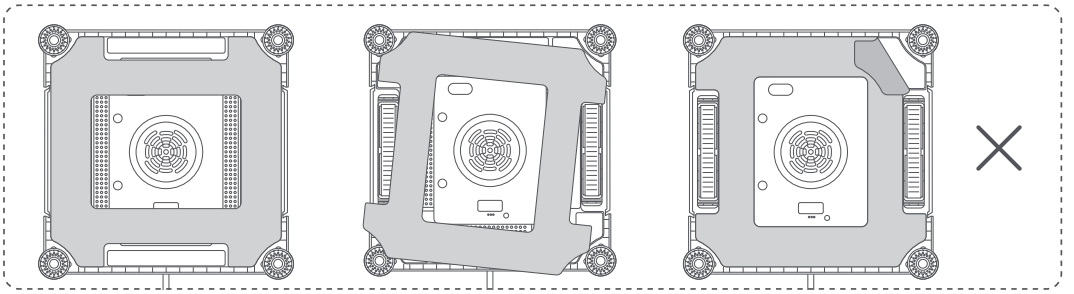

7 Apsauginės virvės pritvirtinimas

Patikimai pritvirtinkite apsauginę virvę prie turėklo arba tvirto daikto patalpoje (≥ 8 kg).

Atsargiai.

- Prieš naudodami patikrinkite, ar apsauginė virvė nepažeista.
- Įsitikinkite, kad mazgas tvirtai užveržtas, o virvės ilgis leidžia robotui valant laisvai judėti stiklu.

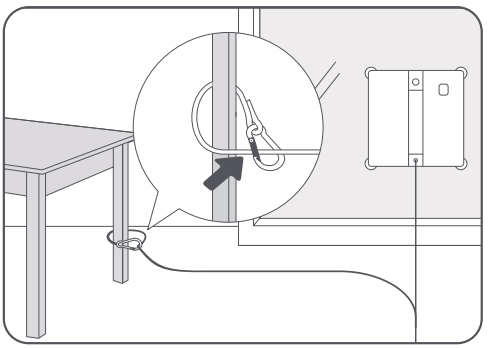

Paruošta ir išversta iš anglų kalbos TECHZONA.lt

3.2 Valymo pradžia

1 Paspauskite paleidimo mygtuką, kad įsijungtų ventiliatorius.

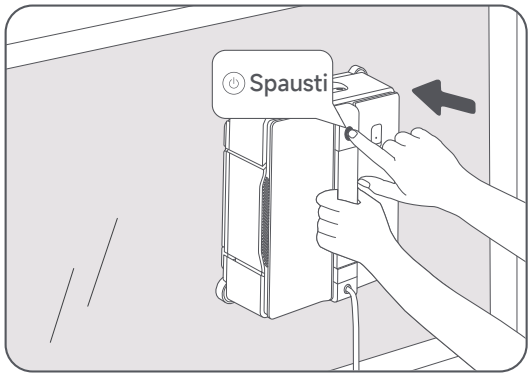

2 Pritvirtinkite robotą prie lango.

Svarbu. Įsitikinkite, kad robotas yra bent 6 cm atstumu nuo lango rėmo.
Atsargiai. Prieš paleisdami robotą iš rankų, įsitikinkite, kad jis patikimai prisitvirtino.

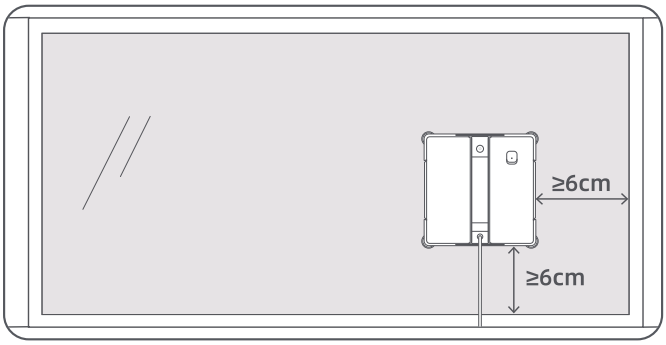

3 Robotas automatiškai pradės valyti visą langą.

Pastabos.

- Jei automatinis valymas neprasideda, vadovaukitės balso pranešimu arba nurodymų ieškokite programėlėje.
- Norėdami valymo metu papildyti vandens talpyklą ar pakeisti valymo šluostę, pristabdykite robotą paleidimo mygtuku arba programėle.

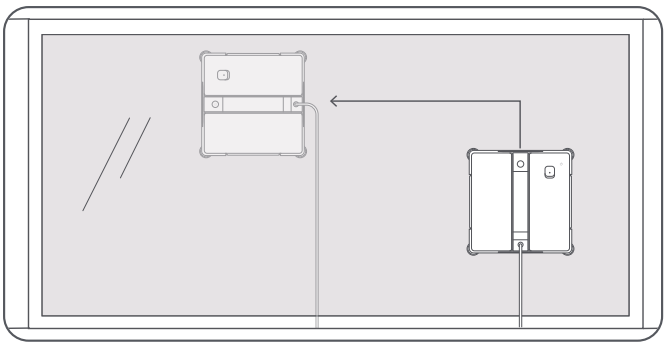

Paruošta ir išversta iš anglų kalbos TECHZONA.lt

3.3 Valymo pabaiga

Baigęs valymo ciklą, robotas grįžta į pradžios tašką, kad jį būtų lengva paimti. Jei robotas sustoja nepasiekiamoje vietoje, grąžinkite jį programėlės nuotoliniu valdymu.

1. **Viena ranka laikykite robotą, o kita atleiskite jį nuo stiklo. Norėdami atleisti, paspauskite ir 2 sekundes palaikykite paleidimo mygtuką.**
2. **Nuimkite robotą nuo stiklo.**

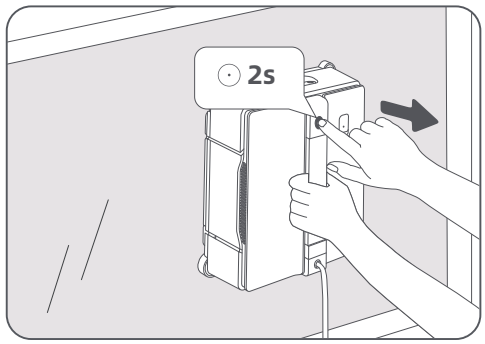

3. **Dar kartą paspauskite ir 2 sekundes palaikykite paleidimo mygtuką, kad išjungtumėte robotą.**

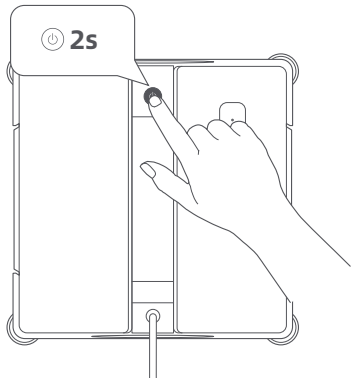

4. **Ištraukite adapterį iš elektros lizdo ir atkabinkite apsauginę virvę.**

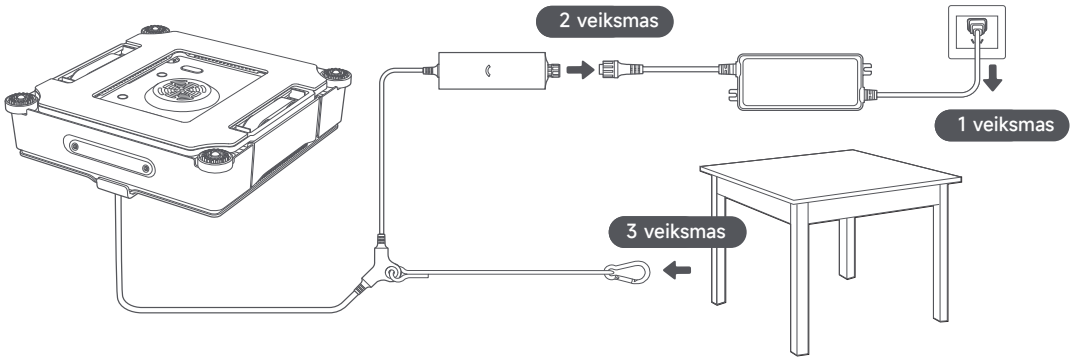

Svarbu. Rekomenduojame reguliariai tikrinti valymo šluostės būklę ir prireikus ją išskalbti arba pakeisti.

Paruošta ir išversta iš anglų kalbos TECHZONA.lt

4 Pagrindinės funkcijos

Programėlės funkcijos

Programėlėje „Dreamehome“ yra įvairių pažangių funkcijų, kurios išplečia roboto galimybes. Programėle galite keisti nustatymus, peržiūrėti valymo žurnalus, gauti priežiūros patarimų ir siųsti atsiliepimus. Taip galite geriau valdyti, kaip ir kur robotas valo.

Režimas	Aprašymas
Visas	Valo visą lango plotą. **Pastaba.** Pagal numatytuosius nustatymus robotas valo režimu „Visas“.
Kraštai	Daugiausia dėmesio skiria lango kampams ir kraštams. **Pastaba.** Netinka stiklui be rėmo.
Zona	Valo pasirinktas zonas (aukščiau, žemiau, kairėje, dešinėje) roboto padėties atžvilgiu.
Nuotolinis	Rankiniu būdu nuveskite robotą į konkrečias vietas taškiniam valymui. Judėdamas robotas nuolat valo.

Nustatymai	Aprašymas
Gilusis	Kruopštus valymas, tinka vidutiniškai ar labai dulkėtiems langams. Rekomenduojamas langų išorei arba seniai valytiems langams.
Greitasis	Greitesnis valymas, tinka mažai ar vidutiniškai dulkėtiems langams. Rekomenduojamas langų vidui arba reguliariai priežiūrai.
Kraštų perėjimai	Pagal poreikį nustatykite valymo perėjimų palei kraštus skaičių.

Taškinis valymas

Bakstelėkite ▶, kad robotas išvalytų pasirinktą vietą. Kad išvalytų kruopščiai, robotas judės pirmyn ir atgal. Bakstelėkite ⊖, kad baigtumėte valymą – robotas sustos esamoje vietoje. Norėdami grąžinti jį į pradžios tašką, bakstelėkite **„Grįžti“** arba naudokite programėlės nuotolinį valdymą.

Automatinis tęsimas po pertraukos

Po pertraukos ar pristabdymo robotas automatiškai tęs valymą suplanuotu maršrutu nuo tos vietos, kurioje sustojo. Automatinį tęsimą galite atšaukti programėlėje.

Pastabos.

- Automatinis tęsimas gali neveikti šiais atvejais:
  - Robotas buvo paleistas iš naujo arba automatinis tęsimas atšauktas.
  - Pasikeitė valomas plotas.

Automatinis tęsimas veikia tik režimu „Visas“.

Paruošta ir išversta iš anglų kalbos TECHZONA.lt

Valymo trajektorija

N formos trajektorija:

Jei lango horizontalusis ilgis mažesnis nei du roboto ilgiai, robotas juda N formos trajektorija.

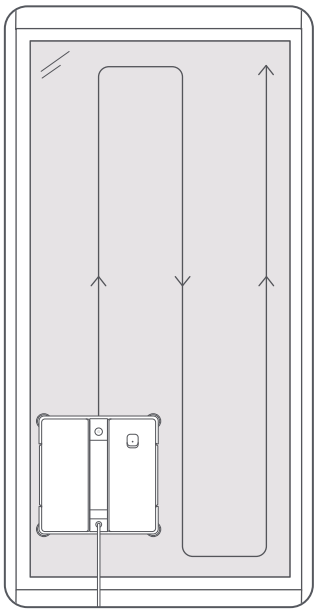

Z formos trajektorija:

Jei lango horizontalusis ilgis ne mažesnis nei du roboto ilgiai, robotas juda Z formos trajektorija.

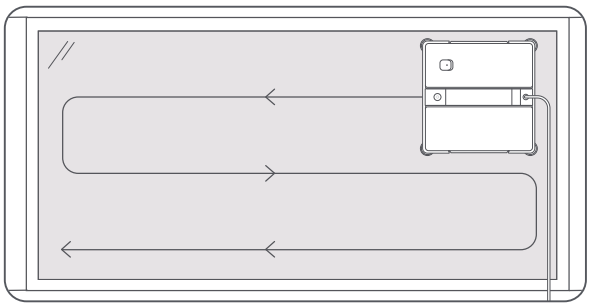

Pastabos.

- Kad programėle būtų patogiausia valdyti robotą, mobilųjį įrenginį laikykite ne toliau kaip 10 m nuo jo.
- Dėl nuolatinio tobulinimo ir atnaujinimų programėlės funkcijos ir jų detalės gali skirtis.

Paruošta ir išversta iš anglų kalbos TECHZONA.lt

5 Techninė priežiūra

Kad robotas veiktų geriausiai, reguliariai jį valykite ir prižiūrėkite. Daugiau nurodymų rasite programėlėje „Dreamehome“.

5.1 Valymo šluostė ir kampiniai šepečiai

1. Nuimkite valymo šluostę ir kampinius šepečius. Norėdami nuimti kampinį šepetį, stumkite jį aukštyn, kol išgirsite spragtelėjimą.

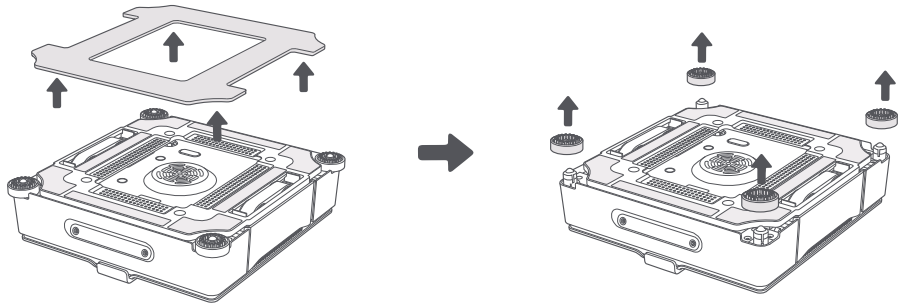

2. 5 minutes pamirkykite kampinius šepečius. Tada švariai išskalaukite. Nupurtykite vandens perteklių ir uždėkite šepečius atgal.

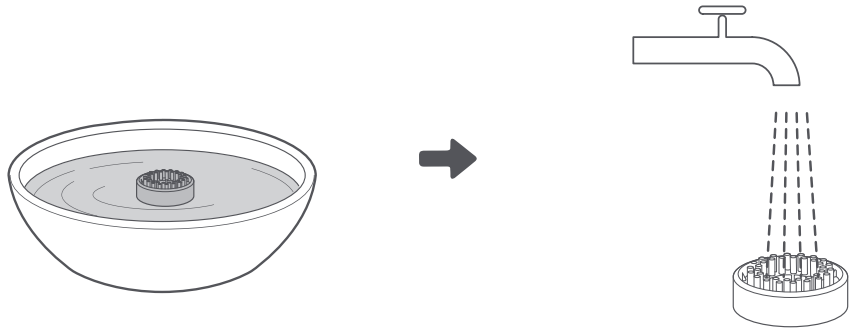

3. Išskalbkite valymo šluostę rankomis arba skalbimo mašinoje. Išgręžkite, kad nuo jos nelašėtų.

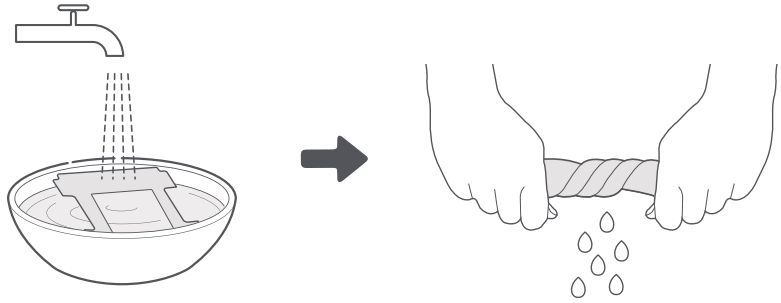

Pastaba. Pakeiskite valymo priedus, jei matyti nusidėvėjimo požymių arba valymo rezultatas netenkina.

Paruošta ir išversta iš anglų kalbos TECHZONA.lt

5.2 Vikšrinės juostos ir apsaugos nuo kritimo jutikliai

1. Prieš valydami vikšrines juostas, įsitikinkite, kad robotas įjungtas, o ventiliatorius išjungtas.

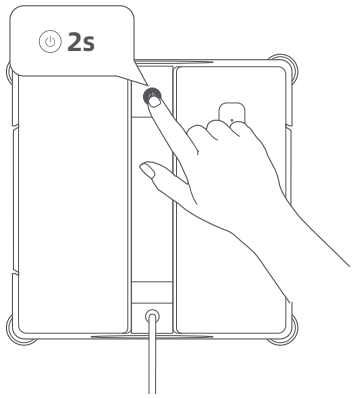

2. Padėkite robotą ant lygaus paviršiaus vikšrinėmis juostomis į viršų.

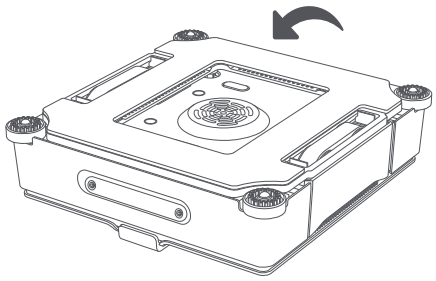

3. Atidarykite programėlę ir eikite į „Vikšrinių juostų valymas“. Bakstelėkite mygtuką, kad vikšrinės juostos pradėtų suktis. Valydami prie vikšrinės juostos prilaikykite sausą, švarią šluostę. Baigę bakstelėkite mygtuką, kad sukimasis sustotų.

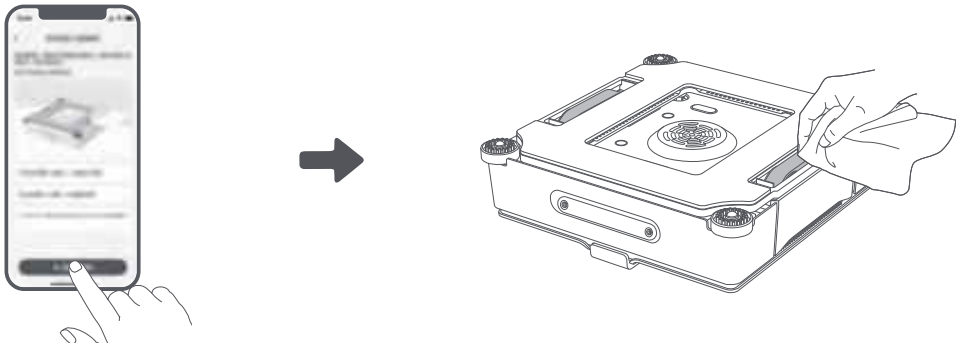

4. Nuimkite kampinius šepečius, tada švaria, sausa šluoste nuvalykite apsaugos nuo kritimo jutiklius.

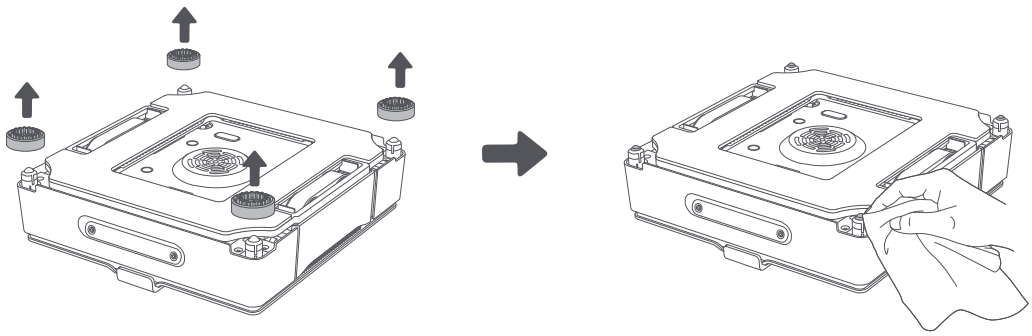

Svarbu. Reguliariai valykite vikšrines juostas, kad ant jų nesikauptų nešvarumai.

Paruošta ir išversta iš anglų kalbos TECHZONA.lt

5.3 Roboto korpuso valymas

Švaria, sausa šluoste reguliariai nuvalykite valymo šluostės plokštę.

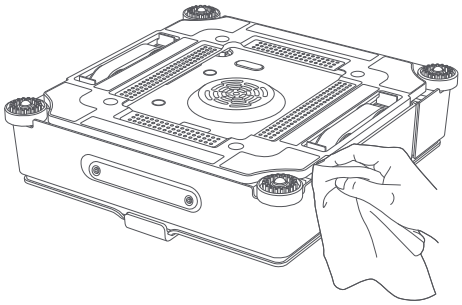

Atsargiai. Nemirkykite roboto ir neplaukite jo po vandeniu, kad jo nesugadintumėte.

6 Laikymas

1. Laikykite robotą vėsioje, sausoje vietoje, atokiau nuo tiesioginių saulės spindulių ir ekstremalios temperatūros.
2. Laikydami ilgą laiką (ilgiau nei 1 metus), periodiškai įkraukite roboto atsarginį akumuliatorių, kad jis išliktų geros būklės.

Atsargiai. Prieš padėdami valymo šluostę saugoti, išdžiovinkite ją ore, kad joje nesidaugintų bakterijos.
Svarbu. Prieš padėdami robotą saugoti, visada ištuštinkite vandens talpyklą, kad neužsikimštų purkštukas.

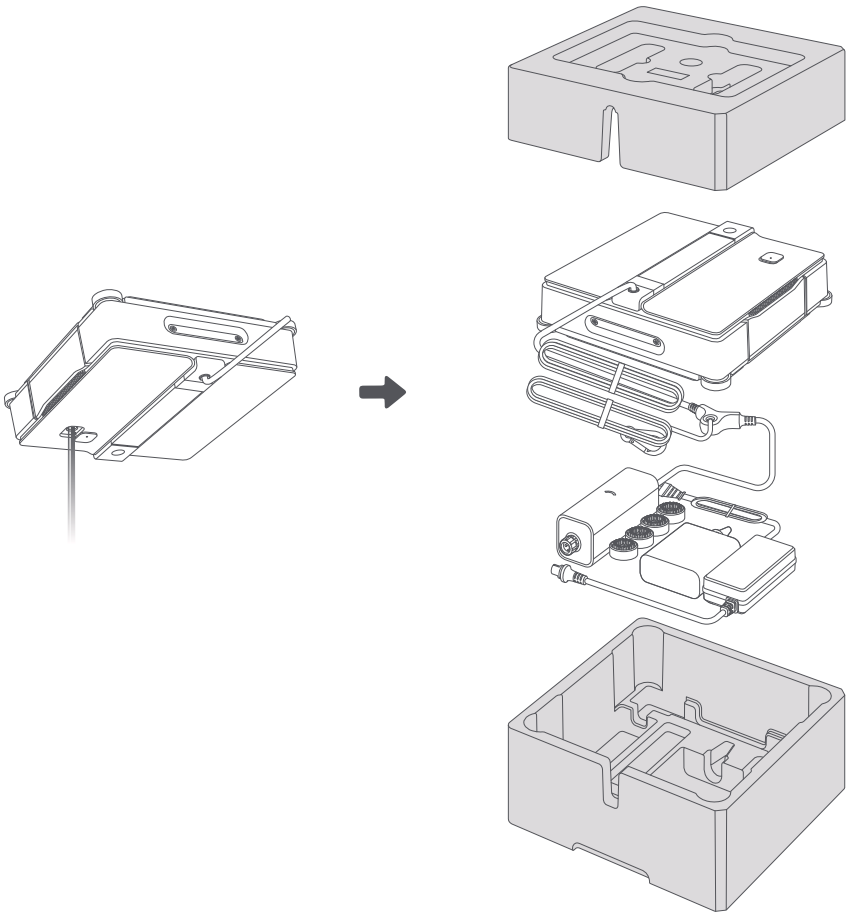

Paruošta ir išversta iš anglų kalbos TECHZONA.lt

7 Trikčių šalinimas

Apie triktis robotas praneša garsiniu pranešimu ir raudonu būsenos indikatoriumi. Daugiau pagalbos rasite programėlėje „Dreamehome“.

Q1 | Kaip įkrauti atsarginį akumuliatorių?

Kai robotas nepritvirtintas prie stiklo:

1. Įsitikinkite, kad adapteris tinkamai prijungtas prie roboto.
2. Prijunkite adapterį prie maitinimo šaltinio.
3. Įsitikinkite, kad robotas įjungtas (lėtai mirksi raudonas indikatorius).
4. Kraukite, kol LED indikatorius ims šviesti žaliai.

Kai robotas pritvirtintas prie stiklo:

1. Įsitikinkite, kad adapteris tinkamai prijungtas prie roboto.
2. Prijunkite adapterį prie maitinimo šaltinio.
3. Palaukite, kol robotas grįš į pradžios tašką. Jei jam nepavyksta grįžti, naudokite programėlės nuotolinį valdymą.
4. Paspauskite ir 2 sekundes palaikykite paleidimo mygtuką, kad robotas atsilaisvintų nuo stiklo.
5. Nepertraukite roboto maitinimo ir kraukite, kol LED indikatorius iš raudono taps žalias.

Q2 | Robotas nepurškia.

1. Patikrinkite vandens lygį talpykloje. Jei jo mažai, įpilkite nurodytos valymo priemonės arba švaraus vandens.
2. Įsitikinkite, kad programėlėje įjungta vandens purškimo funkcija.
3. Jei problema išlieka, kreipkitės į klientų aptarnavimo tarnybą.

Q3 | Robotas slysta.

1. Nuimkite robotą nuo stiklo.
2. Atidarykite programėlę, eikite į **„Vikšrinių juostų valymas“** ir išvalykite vikšrines juostas vadovaudamiesi ekrane pateikiamais nurodymais.
3. Išgręžkite valymo šluostę, kad pašalintumėte vandens perteklių.
4. Patikrinkite, ar drėgnis neviršija 85 %. Jei viršija, langų valyti nerekomenduojama.

Q4 | Robotas įstringa.

Išsamių sprendimų ieškokite programėlėje.

Jei išbandžius pirmiau nurodytus sprendimus problema išlieka, kreipkitės į klientų aptarnavimo tarnybą.

Paruošta ir išversta iš anglų kalbos TECHZONA.lt

8 Specifikacijos

Gaminio pavadinimas	**Langų valymo robotas**
Prekės ženklas	**Dreame**
Modelis	**GCDJ2419**
Vardinis įėjimas	24 V ⎓ 3,75 A
Vardinė galia	66 W
Adapterio modelis	**EU: DJSPQ2419EU** **UK/SG:DJSPQ2419UK** **CH:DJSPQ2419CH** **AU:DJSPQ2419AU**
Įėjimas	100–240 V ~ 50/60 Hz 2,5 A
Išėjimas	24 V ⎓ 3,75 A; 90 W

Pastaba. Nuolat tobuliname savo gaminius, todėl specifikacijos gali keistis. Naujausios informacijos rasite mūsų svetainėje https://global.dreametech.com.

9 Akumuliatoriaus šalinimas ir išėmimas

Įmontuotame ličio jonų akumuliatoriuje yra aplinkai pavojingų medžiagų. Prieš išmesdami akumuliatorių, užtikrinkite, kad jį išimtų kvalifikuoti specialistai ir kad jis būtų atiduotas į tinkamą perdirbimo punktą.
– prieš utilizuojant prietaisą, iš jo būtina išimti akumuliatorių;
– išimant akumuliatorių, prietaisas turi būti atjungtas nuo elektros tinklo;
– akumuliatorių būtina šalinti saugiai.

Išėmimo instrukcija

1. Prieš išimdami akumuliatorių, atjunkite maitinimą ir kuo labiau iškraukite akumuliatorių.
2. Atidarykite atsarginio akumuliatoriaus dangtelį ir išimkite akumuliatorių bloką. Saugokite, kad nepažeistumėte akumuliatorių bloko korpuso – taip išvengsite galimų pavojų.
3. Nebereikalingus akumuliatorius atiduokite į tinkamą perdirbimo įmonę.

Atsargiai.

- Prieš išimdami akumuliatorių, atjunkite maitinimą ir kuo labiau iškraukite akumuliatorių.
- Nebereikalingus akumuliatorius atiduokite į tinkamą perdirbimo įmonę.
- Nelaikykite aukštos temperatūros aplinkoje, kad išvengtumėte sprogimo pavojaus.
- Netinkamomis sąlygomis iš akumuliatoriaus gali ištekėti skysčio. Jei skysčio pateko ant kūno, nuplaukite vandeniu ir kreipkitės medicininės pagalbos.

Paruošta ir išversta iš anglų kalbos TECHZONA.lt