DREAME

Dreame Tasti™ AF30

Sultingai, be vartymo – gruzdintuvė su garais

Naudotojo vadovas

Paruošta ir išversta iš anglų kalbos TECHZONA.lt

Sveiki atvykę į „Dreame“

Užregistruokite savo gaminį

https://global.dreametech.com

Gaminio savybės ir techninės specifikacijos

Gaminio pavadinimas: karšto oro gruzdintuvė
Modelio numeris: AF30
Vardinė įtampa: 220–240 V~ 50–60 Hz
Vardinė galia: 2 300 W
Valdymo būdas: jutiklinis
Krepšelio konstrukcija: metalinė
Kameros konstrukcija: metalinė
Išorinio korpuso medžiaga: PP
Reguliuojama temperatūra: 50–200 °C
Reguliuojamas laikas: 1–60 min.

Paruošta ir išversta iš anglų kalbos TECHZONA.lt

LT

SVARBŪS SAUGOS NURODYMAI

Prieš naudodami gruzdintuvę, perskaitykite visas instrukcijas. Naudojant elektros prietaisą, visada būtina laikytis pagrindinių atsargumo priemonių, įskaitant toliau nurodytas:

⚠ĮSPĖJIMAI

1 Šį prietaisą gali naudoti 8 metų ir vyresni vaikai bei asmenys, kurių fiziniai, jutimo ar protiniai gebėjimai yra riboti arba kuriems trūksta patirties ir žinių, jei jie yra prižiūrimi arba buvo išmokyti saugiai naudotis prietaisu ir supranta susijusius pavojus.
2 Vaikams negalima žaisti su prietaisu. Vaikams negalima valyti prietaiso ir atlikti jo naudotojo techninės priežiūros, nebent jie vyresni nei 8 metų ir yra prižiūrimi.
3 Karšto oro gruzdintuvę ir jos laidą laikykite vaikams nepasiekiamoje vietoje.
4 Prietaisas neskirtas valdyti išoriniu laikmačiu ar atskira nuotolinio valdymo sistema.
5 Jei maitinimo laidas pažeistas, kad būtų išvengta pavojaus, jį turi pakeisti gamintojas, jo techninės priežiūros atstovas arba panašios kvalifikacijos asmenys.
6 Neskirta komerciniam naudojimui. Skirta naudoti tik namų ūkyje ir patalpose. Nenaudokite karšto oro gruzdintuvės ne pagal numatytąją paskirtį. Nenaudokite judančiose transporto priemonėse ar laivuose. Nenaudokite lauke. Nenaudokite šio prietaiso gruzdinti aliejuje. Netinkamai naudojant galima susižaloti.
7 Nelieskite karštų paviršių. Prietaiso paviršiai įkaista naudojimo metu ir po jo. Kad nenudegtumėte ir nesusižalotumėte, visada naudokite apsauginius karščiui atsparius padėkliukus arba izoliuotas virtuvines pirštines ir imkite už rankenų.
8 Būkite atsargūs apversdami krepšelį po gaminimo, nes įkaitusios grotelės gali iškristi ir sukelti pavojų.
9 Kad apsisaugotumėte nuo elektros smūgio, nemerkite laido, kištukų ar pagrindinio korpuso į vandenį ar kitą skystį.
10 Kai karšto oro gruzdintuvę naudoja vaikai arba ji naudojama šalia vaikų, būtina atidi priežiūra.
11 Kai prietaiso nenaudojate ir prieš valydami, ištraukite kištuką iš elektros lizdo. Prieš uždėdami ar nuimdami dalis, leiskite prietaisui atvėsti.
12 Nenaudokite jokio prietaiso su pažeistu laidu ar kištuku, taip pat jei prietaisas veikia netinkamai ar buvo kaip nors pažeistas. Pristatykite prietaisą į artimiausią įgaliotąjį techninės priežiūros centrą, kad jis būtų patikrintas, suremontuotas ar sureguliuotas.
13 Naudojant prietaiso gamintojo nerekomenduojamus priedus, galima susižaloti.
14 Nenaudokite lauke.
15 Neleiskite laidui kabėti per stalo ar stalviršio kraštą arba liestis prie karštų paviršių.

Paruošta ir išversta iš anglų kalbos TECHZONA.lt

16 Nestatykite karšto oro gruzdintuvės ar jos dalių ant viryklės, šalia dujinių ar elektrinių kaitviečių arba į įkaitintą orkaitę.
17 Būkite itin atsargūs perkeldami karšto oro gruzdintuvę (ištraukdami krepšelį), kurioje yra karšto aliejaus ar kitų karštų skysčių.
18 Visada pirmiausia prijunkite laidą prie prietaiso, tada kištuką įjunkite į sieninį elektros lizdą. Norėdami atjungti, nustatykite visus valdiklius į padėtį „išjungta“, tada ištraukite kištuką iš sieninio elektros lizdo.
19 Išėmę groteles iš krepšelio, visada padėkite jas ant karščiui atsparaus paviršiaus.
20 Nevalykite metaliniais šveitikliais. Nuo jų gali atitrūkti metalo dalelių, kurios, palietusios elektrines dalis, gali sukelti elektros smūgį.
21 Naudokite ant lygaus, stabilaus, karščiui atsparaus paviršiaus, atokiau nuo šilumos šaltinių ir skysčių. Veikiančio prietaiso nestatykite prie stalviršio krašto.
22 Karšto oro gruzdintuvė veikia tik karštu oru. Niekada nepilkite į krepšelį aliejaus ar riebalų.
23 DĖMESIO. Kad išvengtumėte elektros smūgio pavojaus, gaminkite tik išimamame krepšelyje.
24 Į karšto oro gruzdintuvę negalima dėti per didelių maisto gabalų ar metalinių virtuvės įrankių, nes jie gali sukelti gaisrą arba elektros smūgį.
25 Jei veikianti karšto oro gruzdintuvė uždengta arba liečiasi su degiomis medžiagomis, pavyzdžiui, užuolaidomis, draperijomis, sienomis ir pan., gali kilti gaisras. Kai prietaisas veikia, nieko ant jo nedėkite.
26 Niekada nedėkite į karšto oro gruzdintuvę kepimo popieriaus be maisto ant jo. Dėl oro cirkuliacijos popierius gali pakilti ir paliesti kaitinimo elementus.
27 Būkite itin atsargūs naudodami indus, pagamintus ne iš metalo ar stiklo. Visada naudokite karščiui atsparius indus.
28 Kai karšto oro gruzdintuvės nenaudojate, nelaikykite joje jokių daiktų, išskyrus gamintojo rekomenduojamus priedus.
29 Norėdami išjungti karšto oro gruzdintuvę, ilgai paspauskite maitinimo mygtuką – gruzdintuvė pyptelės, o kiti mygtukai užges.
30 Neuždenkite jokių vėdinimo angų. Pro angas išeina karšti garai. Rankas ir veidą laikykite atokiau nuo angų.
31 Nedėkite į karšto oro gruzdintuvę šių medžiagų: popieriaus, kartono, karščiui neatsparaus plastiko ar panašių medžiagų.
32 Jei iš karšto oro gruzdintuvės sklinda tamsūs dūmai, nedelsdami ją išjunkite ir ištraukite kištuką iš elektros lizdo. Balti dūmai yra įprastas reiškinys, kurį sukelia kaistantys riebalai ar taškantis maistas, o tamsūs dūmai reiškia, kad dega maistas arba sutriko elektros grandinė. Prieš ištraukdami krepšelį, palaukite, kol dūmai išsisklaidys. Jei priežastis – ne sudegęs maistas, kreipkitės į klientų aptarnavimo tarnybą.
33 Nepalikite veikiančios karšto oro gruzdintuvės be priežiūros. Jei krepšelį išklojate folija, įsitikinkite, kad ji neliečia kaitinimo elementų, nes tai gali sukelti perkaitimą ir gaisrą.
34 Prieš ištraukdami kištuką iš elektros lizdo, išjunkite karšto oro gruzdintuvę.
35 Niekada nejunkite karšto oro gruzdintuvės į elektros lizdą, esantį žemiau stalviršio.

Paruošta ir išversta iš anglų kalbos TECHZONA.lt

36 Trumpas maitinimo laidas (arba atjungiamas maitinimo laidas) naudojamas tam, kad būtų mažesnis pavojus įsipainioti į ilgesnį laidą ar už jo užkliūti.

37 Galima įsigyti ilgesnių atjungiamų maitinimo laidų ar ilginamųjų laidų – juos galima naudoti, jei elgiamasi atsargiai.

38 Jei naudojamas ilgesnis atjungiamas maitinimo laidas ar ilginamasis laidas:

1) ant laido komplekto ar ilginamojo laido nurodytos elektrinės vardinės vertės turi būti ne mažesnės už prietaiso elektrines vardines vertes;

2) laidas turi būti nutiestas taip, kad nekabėtų nuo stalviršio ar stalo, kur vaikai galėtų už jo patraukti ar netyčia už jo užkliūti.

⚠ Pastaba

1 Dėmesio, karštas paviršius. Šiuo simboliu pažymėtos dalys gali labai įkaisti, todėl su jomis elkitės atsargiai.



2 Šis ženklas reiškia, kad šio gaminio negalima išmesti kartu su kitomis buitinėmis atliekomis. Kad nekontroliuojamas atliekų šalinimas nepakenktų aplinkai ar žmonių sveikatai, atsakingai atiduokite gaminį perdirbti ir taip prisidėkite prie tvaraus pakartotinio medžiagų išteklių naudojimo. Norėdami grąžinti naudotą prietaisą, naudokitės grąžinimo ir surinkimo sistemomis arba kreipkitės į pardavėją, iš kurio įsigijote gaminį. Jie gali priimti šį gaminį perdirbti aplinkai saugiu būdu.



Išsaugokite šias instrukcijas.

Paruošta ir išversta iš anglų kalbos TECHZONA.lt

Gaminio dalys ir pavadinimai

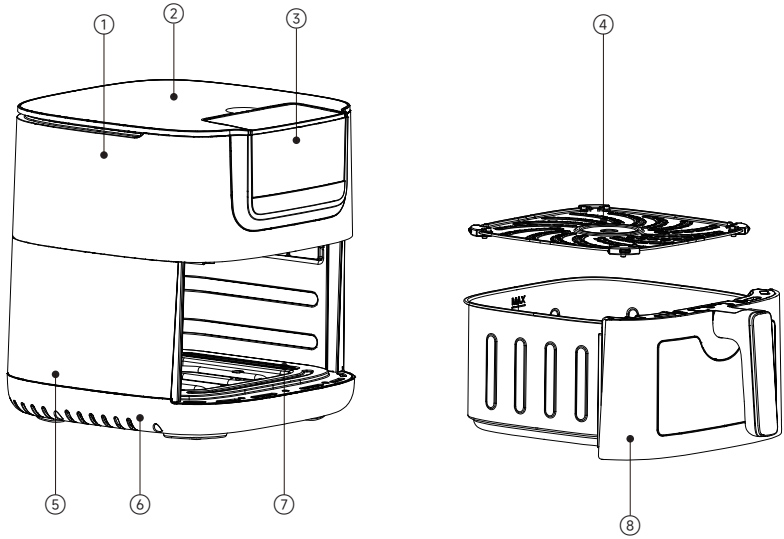

① Viršutinis dangtis ② Valdymo skydelis

③ Vandens talpykla ④ Grotelės ⑤ Šoninė panelė

⑥ Pagrindas ⑦ Apatinis korpusas ⑧ Krepšelis

Paruošta ir išversta iš anglų kalbos TECHZONA.lt

LT

Funkcijos ir mygtukai
Funkcijų aprašymas



Maisto įdėjimas: atsargiai ištraukite karšto oro gruzdintuvės stalčių, tinkamai įstatykite į jį gruzdinimo krepšelį, tada sudėkite į krepšelį marinuotą maistą. Įstumkite stalčių atgal.

Pastaba. Nepilkite į gruzdintuvę aliejaus ar kitų skysčių. Pastatykite gaminį ant stabilaus paviršiaus. Nestatykite jo ant karščiui neatsparių paviršių.

Paruošta ir išversta iš anglų kalbos TECHZONA.lt

Piktogramų aprašymas

Nr.	Pavadinimas	Piktograma	Funkcija
		Indikatorių piktogramos	
1	Temperatūros piktograma		Rodo temperatūrą
2	Laiko piktograma		Rodo trukmę
3	Vandens trūkumo piktograma		Įspėja, kai vandens talpykla tuščia
		Mygtukai	
1	Maitinimo mygtukas		Paspauskite ir 3 sekundes palaikykite, kad įjungtumėte / išjungtumėte
2	Paleidimo / pauzės mygtukas		Paleidžia / pristabdo gaminimą
3	Temperatūros +/- mygtukas		Keičia / rodo temperatūrą ir laiką (grįžta po 10 s)
4	Laiko +/- mygtukas		
5	Apšvietimo mygtukas		Įjungia / išjungia vidaus apšvietimą
6	Purškimo mygtukas		Įjungia purškimo funkciją

Paruošta ir išversta iš anglų kalbos TECHZONA.lt

Indikatorių piktogramos

1	Gruzdinimas		Greita karšto oro cirkuliacija kaitina maistą ir suteikia jam traškumo kaip gruzdinant aliejuje. Geriausiai tinka bulvytėms, vištienos sparneliams ir sūrio lazdelėms.
2	Gruzdinimas su garais		Garai derinami su karštu oru, kad maistas neišdžiūtų: išorė traški, vidus sultingas. Tinka vištienos krūtinėlei, žuvies filė ir kitiems patiekalams, kuriems reikia išlaikyti drėgmę.
3	Grilis		Imituoja kepimą ant lauko grilio. Geriausiai tinka kepsniams, sparneliams, dešrelėms ir kitiems produktams, kuriems reikia aukštos temperatūros.
4	Kepimas		Užtikrina stabilų ir tolygų kaitinimą. Idealiai tinka pyragams, duonai, sausainiams ir kitiems desertams.
5	Skrudinimas		Sukurta kepiniams: greitai ir tolygiai kaitina, kad paviršius paruduotų ir taptų traškus.
6	Pašildymas		Greitai pašildo likusį maistą
7	Vištiena		Idealiai tinka vištienos sparneliams, blauzdelėms, krūtinėlėms ir kitoms vištienos dalims
8	Kepsnys		Tinka kepsniams, kiaulienos ir ėrienos karbonadams bei kitiems dideliems mėsos gabalams
9	Lašiša		Skirta žuvies filė ir kitoms jūrų gėrybėms
10	Bulvytės		Puikiai tinka bulvytėms ir visų rūšių šaldytiems gruzdintiems užkandžiams

Paruošta ir išversta iš anglų kalbos TECHZONA.lt

Indikatorių piktogramos			
11	Daržovės		Šviežioms ar šaldytoms daržovėms kepti
12	Obuoliai		Vaisiams, pvz., obuoliams, džiovinti žemoje temperatūroje. Tinka ir mėsai džiovinti

Pastaba.
1 Meniu tvarka gali būti patikslinta;
2 Temperatūros / laiko perjungimo ir peržiūros funkcija: gaminimo metu skaitmeniniame ekrane pagal numatytuosius nustatymus rodomas atgalinis laikmatis. Paspaudus temperatūros +/- mygtuką, ekrane rodoma nustatyta temperatūra – ją galima pakeisti. Jei per 10 sekundžių neatliekama jokių veiksmų, ekrane vėl rodomas atgalinis laikmatis.

Pirmasis naudojimas

1 Pašalinkite visas pakavimo medžiagas.
2 Gruzdinimo krepšelį ir gruzdintuvę išplaukite karštu vandeniu, skysta valymo priemone ir neabrazyvine kempine.
3 Gaminio vidų ir išorę nuvalykite švaria šluoste. Šis gaminys maistą gamina karštu oru, aliejaus nereikia.
4 Pirmą kartą naudodami į gruzdintuvę maisto nedėkite. 15 minučių paleiskite gruzdinimo funkciją. Gali pasklisti silpnas kvapas ar šiek tiek dūmų – tai normalu ir nėra gedimas.
5 Įsitikinkite, kad gaminys naudojamas gerai vėdinamoje patalpoje.

Paruošta ir išversta iš anglų kalbos TECHZONA.lt

Naudojimo instrukcijos

Pagrindiniai naudojimo veiksmai

1 **Įjungimo ekranas:** prijungus prie elektros tinklo, ekranas ir mygtukai 1 sekundei užsidega, pasigirsta pyptelėjimas ir prietaisas pereina į budėjimo režimą.

2 **Funkcijos pasirinkimas:** budėjimo režimu paspauskite maitinimo mygtuką [ ], kad suaktyvintumėte prietaisą. Jis pereis į parengties būseną ir užsidegs visi mygtukai (išskyrus purškimo mygtuką, kuris šviečia tik toms funkcijoms, kuriose purškimą galima įjungti rankiniu būdu). Jei per 10 minučių neatliekama jokių veiksmų, prietaisas automatiškai grįžta į budėjimo režimą.

3 **Temperatūros / laiko nustatymas:** pasirinkę funkciją, paspauskite laiko reguliavimo mygtuką [ ] (arba temperatūros reguliavimo mygtuką [ ]). Atitinkama reikšmė ims mirksėti. Spausdami mygtuką, nustatykite reikšmę. Paspauskite paleidimo mygtuką, kad patvirtintumėte, arba paspauskite kitą reguliavimo mygtuką, kad persijungtumėte ir patvirtintumėte ankstesnį nustatymą.

4 **Paleidimas / pauzė:** nustatę paspauskite paleidimo / pauzės mygtuką [ ], kad pradėtumėte. Paspauskite dar kartą, kad pristabdytumėte. Pristabdžius galima iš naujo pasirinkti funkciją. Veikimo metu galima keisti temperatūrą ir laiką. Kol veikia funkcija, kiti funkcijų mygtukai neveikia.

5 **Pabaiga / išjungimas:** baigus gaminti, prietaisas automatiškai grįžta į budėjimo režimą.

Paruošta ir išversta iš anglų kalbos TECHZONA.lt

Funkcijų aprašymas

Nr.	Režimas	Temp. (°C)		Laikas (min)		Garų pagalba
		Intervalas	Žingsnis	Intervalas	Žingsnis	
1	Gruzdinimas	150-200	±5	1-60	±1/±5	Paspauskite TENDER, kad įjungtumėte purškimą
2	Gruzdinimas su garais	150-200	±5	1-60	±1/±5	Taip
3	Grilis	180-200	±5	1-20	±1	
4	Kepimas	120-180	±5	1-60	±1/±5	Paspauskite TENDER, kad įjungtumėte purškimą
5	Skrudinimas	/	/	5-10	±1	
6	Pašildymas	150-200	±5	1-60	±1/±5	Paspauskite TENDER, kad įjungtumėte purškimą
7	Vištiena	/	/	15-60	±1/±5	Taip
8	Kepsnys	180-200	±5	5-15	±1	
9	Lašiša	180-200	±5	8-15	±1	Taip
10	Bulvytės	180-200	±5	15-25	±1	
11	Daržovės	160-200	±5	5-10	±1	Taip
12	Obuoliai	50-65	±5	30-480	±15	

Paruošta ir išversta iš anglų kalbos TECHZONA.lt

Valymas ir priežiūra

Po kiekvieno naudojimo išvalykite gaminį, kad būtų laikomasi higienos.

Dalys / priedai	Valymo būdas	Tinka indaplovei
Pagrindinis korpusas	Pagrindinį korpusą ir valdymo skydelį nuvalykite drėgna šluoste. Pastaba. Pagrindinio korpuso nemerkite į vandenį ar kitą skystį. Neplaukite pagrindinio korpuso indaplovėje.	Ne
Kepimo grotelės	Galima plauti indaplovėje arba rankomis vandeniu. Plovę rankomis, visas dalis kruopščiai nusausinkite rankšluosčiu arba leiskite išdžiūti.	Taip
Gruzdinimo krepšelis	Galima plauti indaplovėje arba rankomis vandeniu. Plovę rankomis, visas dalis kruopščiai nusausinkite rankšluosčiu arba leiskite išdžiūti. Kad gaminys tarnautų ilgiau, rekomenduojama plauti rankomis.	Taip

Pastaba.

1 Prieš valydami ištraukite prietaiso kištuką iš elektros lizdo ir leiskite prietaisui atvėsti. Gaminio išorę ir vidines sieneles nuvalykite drėgna šluoste.
2 Krepšelį ir kepimo groteles valykite valymo priemone ir neabrazyvine kempine arba karštu vandeniu, kad pašalintumėte riebalų likučius.

Paruošta ir išversta iš anglų kalbos TECHZONA.lt

Trikčių šalinimas

Įvykus gedimui, vadovaukitės toliau pateikta lentele.

Problema	Galimos priežastys	Sprendimai
Gaminys neveikia	Maitinimo kištukas neįjungtas į elektros lizdą. Gaminys veikia budėjimo režimu. Gruzdintuvės stalčius iki galo neįstumtas.	Įjunkite kištuką į elektros lizdą. Bakstelėkite maitinimo mygtuką. Iki galo įstumkite stalčių į prietaisą.
Maistas ne iki galo iškepęs	Maisto gabalai per stori arba per dideli. Kepimo režimu nustatyta per žema temperatūra. Per trumpas gaminimo laikas.	Didelius gabalus supjaustykite mažesniais ar plonesniais. Valdymo skydelyje padidinkite temperatūrą. Pailginkite gaminimo laiką.
Maistas iškepė netolygiai	Kai kuriuos produktus gaminimo metu reikia apversti.	Gaminimo metu apverskite viršutinius ar vienas ant kito sudėtus gabalus.
Iš kameros sklinda balti dūmai	① Gaminate riebius produktus. ② Kameroje liko riebalų nuo ankstesnio naudojimo.	① Gaminant riebų maistą, į kamerą gali prilašėti daug aliejaus. Aukštoje temperatūroje aliejus ima rūkti baltais dūmais, kameros temperatūra gali pakilti. Tai neturi įtakos galutiniam rezultatui. ② Baltus dūmus sukelia kameroje likę riebalai. Po kiekvieno naudojimo kruopščiai išvalykite kamerą.
E1	Atvira temperatūros jutiklio grandinė	Dėl remonto kreipkitės į savo šalies klientų aptarnavimo tarnybą arba vietos pardavėją
E2	Temperatūros jutiklio trumpasis jungimas	
E3	Kameros temperatūros jutiklio rodmuo viršija 230 °C	
E4	Nustačius žemesnę nei 90 °C temperatūrą, po 5 min. veikimo kameros temperatūra lieka žemesnė nei 35 °C	

Paruošta ir išversta iš anglų kalbos TECHZONA.lt