LT

Indaplovė

Vartotojo vadovas

Modelio numeris: DN15-DZ401PQSEU
DN15-DZ402PQWEU
DN15-DZ403PQDEU

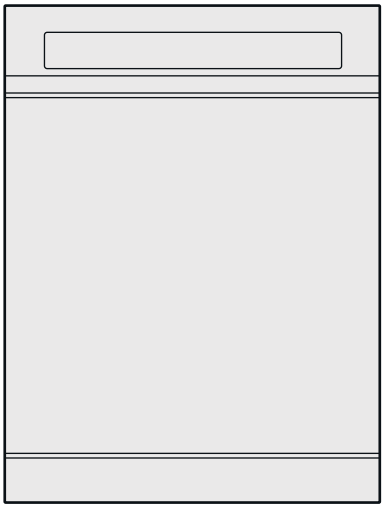

Įmontuojama indaplovė Dreame

Prieš naudodami atidžiai perskaitykite šį vadovą ir išsaugokite jį ateičiai.

DREAME

LT

Turinys

1 Saugos informacija

Svarbūs saugos simboliai 03

2 Montavimo instrukcijos

Atsargumo priemonės prieš montavimą 05
Montavimo schema 06

3 „Wi-Fi“ nustatymo vadovas 10

4 Būtinos konstrukcinės dalys 12

5 Veikimo režimai

Jutiklinis pultas 13
Valdymo skydelis 14
Automatinis durelių atidarymas 16

6 Programos lentelė 17

7 Indaplovės naudojimas

Specialių stalo reikmenų plovimo atsargumo priemonės 18
Stalo reikmenų paruošimas prieš plovimą 19
Aukščio reguliavimas 20
Padėklo reguliavimas 20
Indų pakrovimas 21
Ploviklio naudojimo gairės 24
Skalavimo priemonė 26
Indaplovės druskos įpylimas 28

8 Priežiūra

Valymas 30
Purškimo svirčių valymas 31
Filtrų valymas 32

9 Gedimų šalinimas

Dažnai pasitaikančių problemų sprendimo būdai 33
Klaidų kodai 37

10 Priedas

Aplinkai draugiškas atliekų šalinimas 38
Specifikacijos 38

11 Garantijos sąlygos 39

12 Garantinė kortelė 40

Saugos informacija

Gerbiamas vartotojau,

Ačiū, kad naudojate mūsų indaplovę. Norėdami išvengti asmeninių sužalojimų, turto sugadinimo ar kitų saugumo pavojų, prieš naudodami atidžiai perskaitykite šį vadovą.

Svarbūs saugos simboliai

Pavojai ar nesaugios praktikos, galinčios sukelti sunkius asmeninius sužalojimus ar mirtį.

Pavojai ar nesaugios praktikos, galinčios sukelti nedidelius kūno sužalojimus ar sugadinti turtą.

Naudoti tik viduje

Skaitykite naudotojo vadovą

EEĮA informacija

Visi gaminiai, pažymėti šiuo simboliu, yra elektros ir elektroninė įranga (EEĮ pagal Direktyvą 2012/19/ES), kurios negalima maišyti su nerūšiuotomis buitinėmis atliekomis. Siekdami apsaugoti žmonių sveikatą ir aplinką, turėtumėte pristatyti šią atliekų įrangą į vyriausybės ar vietos valdžios paskirtą elektros ir elektroninės įrangos atliekų perdirbimo surinkimo punktą. Tinkamas šalinimas ir perdirbimas padės išvengti galimų neigiamų padarinių aplinkai ir žmonių sveikatai. Dėl tokių surinkimo punktų vietos bei sąlygų daugiau informacijos prašome kreiptis į montuotoją arba vietos valdžios institucijas.
Mes, Zhiyue Youchuang Technology (Suzhou) Co., Ltd., patvirtiname, kad ši įranga atitinka taikomas Direktyvas, Europos Sąjungos normas ir jų pakeitimus. Visas ES atitikties deklaracijos tekstas prieinamas šiuo interneto adresu:
https://global.dreametech.com/pages/declaration-of-conformity
Išsamus e-vadovas pateikiamas adresu https://global.dreametech.com/pages/user-manuals-and-faqs

ĮSPĖJIMAS:

1. Visada saugokite įrenginį nuo intensyvaus karščio ar drėgmės poveikio.
2. Naudokite tik indaplovėms rekomenduojamus ploviklius ar priedus ir laikykite juos vaikams nepasiekiamoje vietoje.
3. Peilius ir įrankius su smailiais galiukais sudėkite į stalo įrankių krepšį ašmenimis žemyn, ant peilių lentynos ar stalo įrankių stalčiuje.
4. Jungiant ar atjungiant maitinimą, neimkite ir nekiškite laidų drėgnomis rankomis ir netraukite už maitinimo laido.
5. Neplaukite plastikinių gaminių, nebent jie pažymėti „tinka plauti indaplovėje“ arba lygiaverte žyma. Plastikiniams gaminiams be tokio žymėjimo vadovaukitės gamintojo rekomendacijomis.
6. Neeksploatuokite indaplovės, jei visos dangos panelės nėra tinkamai sumontuotos. Nelieskite valdiklių ir jų nereguliuokite.
7. Nenaudokite, nesėdėkite ar nestovėkite ant durelių ar indų stovo.
8. Siekiant sumažinti sužeidimo riziką, neleiskite vaikams žaisti indaplovėje ar ant jos.
9. Siekiant išvengti rizikos įstrigti, prieš išmesdami, nuimkite indaplovės dureles.

Saugos informacija

⚠ DĖMESIO!

1. Išpakavę indaplovę, pakuotę laikykite vaikams nepasiekiamoje vietoje.
2. Prietaisas yra sunkus. Nebandykite jo kelti ar perkelti vienas. Visada kelkite dviese ar daugiau žmonių, kad išvengtumėte susižalojimo.
3. Kaip ir su bet kuria įranga, naudojančia elektrą, vandenį ir judančias dalis, gali kilti potencialūs pavojai.
4. Neatidarykite durelių tiesiogiai plovimo proceso metu, kad išvengtumėte nudegimų nuo aukštos temperatūros garų, esančių indaplovėje.
5. Jei pažeistas maitinimo laidas, jį turi pakeisti ar pataisyti kvalifikuotas technikas, kad būtų išvengta elektros smūgio pavojaus.
6. Neįrenkite indaplovės šalia elektros komponentų. Laikykite indaplovę atokiau nuo atviros liepsnos.
7. Sumontuokite ir sulygiuokite indaplovę ant neklotų grindų, kurios išlaikytų jos svorį.
8. Sumontavus indaplovę, patikrinkite, ar nutekėjimo žarna tinkamai prijungta ir nėra nuotėkio iš žarnos jungčių. Jei drenažo žarna atsilaisvinusi, kyla grėsmė turto sugadinimui.
   - Vandens tiekimo žarna laikui bėgant gali prastėti ir tapti linkusi trūkti arba prarasti lankstumą. Reguliariai ją tikrinkite. Jei išsipūtusi, įtrūkusi, įpjauta ar matyti nuotėkio požymių, nedelsdami pakeiskite.
   - Visada naudokite su prietaisu pridėtą naują žarnų komplektą. Nenaudokite pakartotinai senų ar anksčiau įrengtų žarnų komplektų. Vandens slėgis: 0,04-1,00 MPa.
9. Nesant specialistų, nereikėtų pačiam remontuoti ar keisti bet kurių indaplovės dalių, kad būtų išvengta asmeninių sužalojimų ar turto sugadinimo.
10. Išmesdami seną indaplovę, laikykitės vietos atliekų šalinimo taisyklių.
    Norėdami išvengti nelaimingų atsitikimų, padarykite prietaisą nuolatos nenaudojamu (pvz., perkirpkite maitinimo laidą, sunaikinkite durelių užraktą ar pašalinkite dureles), kad būtų išvengta vaikų ar augintinių įstrigimo.
11. Laikykite indaplovės ploviklį vaikams nepasiekiamoje vietoje. Ploviklis yra ėdantis ir gali pakenkti odai, akims, arba vidaus organams. Venkite tiesioginio sąlyčio.
12. Negalima pilti benzino, tirpiklių ar kitų degių medžiagų į indaplovę. Neplaukite indų, kurie turėjo sąlytį su šiomis medžiagomis.
13. Nesilenkite ir nespauskite atidarytų durelių, nes tai gali sukelti žalą ar asmeninius sužalojimus.
14. Nepalikite prietaiso atviromis durelėmis be priežiūros, nes kas nors gai užkliūti ir pargriūti.
15. Vaikai turi būti prižiūrimi, kad būtų užtikrinta, jog jie nežaidžia su prietaisu.
16. Jei indaplovė nenaudojama ilgą laiką, išjunkite vandens tiekimą.
17. Ši indaplovė skirta naudoti tik gyvenamosiose patalpose.
18. Šį prietaisą gali naudoti vaikai nuo 8 metų amžiaus ir vyresni, bei asmenys, turintys ribotų fizinių, jutimo arba psichinių gebėjimų arba stokojantys patirties ir žinių, jei jie prižiūrimi arba jiems suteiktos instrukcijos apie saugų prietaiso naudojimą ir jie supranta galimas rizikas. Vaikai neturėtų žaisti su prietaisu. Valymas ir naudotojo priežiūra neturėtų būti atliekama be priežiūros vaikų.

Montavimo instrukcijos

Atsargumo priemonės prieš montavimą.

Indaplovė buvo išbandyta su vandeniu gamybos metu, kad būtų užtikrintas mašinos kvalifikavimas. Išpakavus indaplovę, joje gali būti vandens lašelių. Gaminio veikimui įtakos nėra.

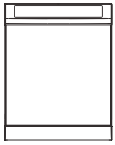	• Indaplovė turi būti sumontuota lygioje vietoje, kurioje ji tvirtai stovėtų, ją būtų patogu naudoti ir prižiūrėti, taip pat reikia saugotis didelės temperatūros atviros liepsnos.
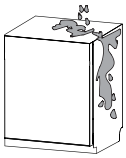	• Nemontuoti indaplovių ir elektros lizdų drėgnose ar šlapiose vietose.
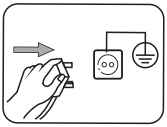	• Užtikrinkite, kad maitinimo lizdo įžeminimo polius būtų efektyviai įžemintas. • Po įrengimo būtina užtikrinti prietaiso atsijungimą nuo tiekimo.
	• Indaplovę turi įrengti ar perkelti tik profesionalai. Draudžiama išardyti, perdirbti ir taisyti be leidimo.
	• Patikrinkite, ar įtampa atitinka reikalavimus. • Patikrinkite, ar nutekėjimo žarnos ilgis atitinka reikalavimus naudojimui. • Patikrinkite, ar reikiamos medžiagos, įrengimo platforma ar kiti priedai yra paruošti. Jei reikia, galima pritaikyti specialius reikalingus priedus.

Montavimo instrukcijos

Montavimo schema

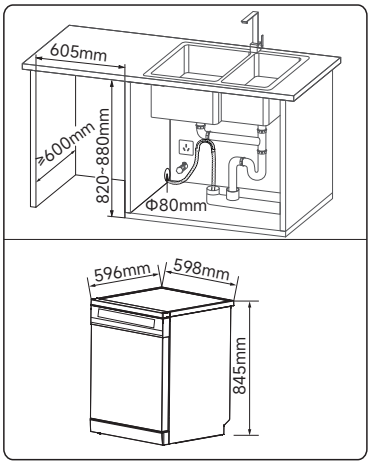

- Spintelės montavimo vietoje pagal pateiktą brėžinį įrengiamos tinkamo dydžio kvadrato formos angos, kurių dydis yra 605x820-880 mm; gylis ne mažesnis kaip 600 mm.
- Spintelės montavimo vietoje pagal pateiktą brėžinį įrenkite apvalias angas vamzdynų įvadams ir išvadams, apvalios angos skersmuo turi būti apie 80 mm. Maitinimo laido ilgis apie 1,6 m. Užtikrinkite tinkamą atstumą tarp elektros lizdo ir indaplovės.
- Atsargiai palikite erdvės durelių atidarymui.
- Spintelės medžiagos turi būti atsparios karščiui ir drėgmei.
- Indaplovė turi būti pastatyta horizontaliai, kitaip gali įvykti perpylimas arba net elektros nutekėjimas.

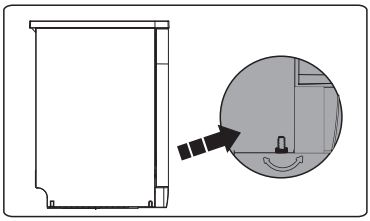

- Jei indaplovė nėra pastatyta horizontaliai, pusiausvyrą nustatykite reguliuodami kojeles.

Montavimo instrukcijos

Montavimo schema

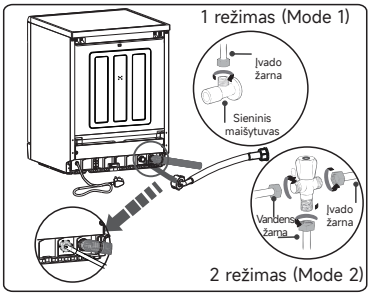

- Prijungimas (Mode 1 / 1 režimas) atliekamas prijungiant prie maišytuvo (per kampinį ventilį).
- Prijungimas (Mode 2 / 2 režimas) atliekamas naudojant trišakį ventilį (per abu vandens žarnos galus).
- Senas vandens įvadinis vamzdis negali būti pakartotinai naudojamas, kad būtų išvengta galimo jo susidėvėjimo ar pažeidimų, galinčių sukelti vandens nuotėkį.

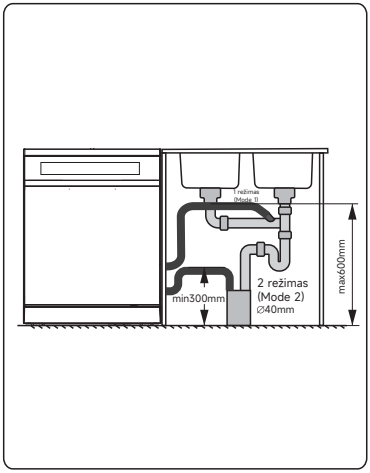

- Įmontavus indaplovę į spintelę, nutieskite drenažo žarną ir maitinimo laidą per tam skirtą angą.
- Drenažo žarnos išleidžiamąjį galą įkiškite į nuotekų vamzdį ne mažiau kaip 100 mm gyliu, kad žarna neišslystų išleidimo metu.
- Drenažo žarna neturi būti suspausta, deformuota ar sulenkta – tai būtina sklandžiam vandens nutekėjimui.
- Drenažo žarnos aukštis turi būti nuo 300 mm iki 600 mm. Jei reikia prailginti drenažo žarną, nepatartina pratęsti daugiau nei 5 m, kitaip gali būti paveiktas plovimo efektyvumas.

Montavimo patvirtinimas

Po montavimo patikrinkite, ar indaplovė yra lygiai ir tvirtai pastatyta, ar vandens įvadinis vamzdis ir nuotekų vamzdis yra tinkamai sujungti. Pašalinkite pakuotės medžiagas ir priedus, įjunkite maitinimą ir atlikite indaplovės funkcijų testą. Patikrinkite, ar funkcijos veikia įprastai ir ar nėra neįprastų reiškinių.

Montavimo instrukcijos

Montavimo schema

Montavimo vadovas medinės apdailos skiriamosios plokštės įrengimui
Įspėjimas: Skiriamųjų plokščių ir jų priedų įrengimas nėra ribojamas šio vadovo reikalavimų. Vartotojo nesugebėjimas įrengti skiriamųjų plokščių dalis neturi įtakos produkto naudojimui.

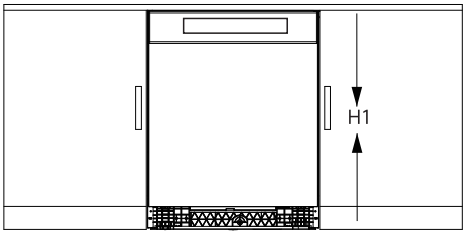

Pritaikykite įrenginio padėtį

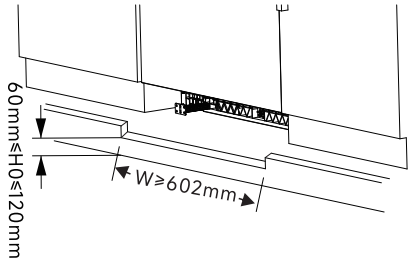

Įstatykite plastikinius reguliavimo blokelius į pagrindą ir patikrinkite, ar tinkama cokolinė plokštė:

1. Lėtai atidarykite dureles ir stebėkite, ar tarp durelių ir cokolinės plokštės nėra trukdžių;
2. Jei yra trukdžių, nupjaukite atitinkamo dydžio dalį nuo cokolinės plokštės; mažiausias išpjaunamos dalies plotis - 602 mm;
3. Išpjovos aukštis HO (cokolinės plokštės aukštis) Spintos aukštis H1 (820-880 mm);
4. Įpjovos dalį rekomenduojama dažyti;
5. Žiūrėkite žemiau esančią atitinkamos dydžių lentelę.

Cokolinės plokštės ir spintelės aukščio atitikimo lentelė (vienetas: mm)							
Spintelės aukštis (H1)	820	830	840	850	860	870	880
Cokolinės plokštės aukštis (HO) išpjovos aukštis	60	70	80	90	100	110	120
Pastaba: 1. Tarpas tarp cokolinės plokštės viršaus ir spintelės durelių mazgo apačios turi būti nemažesnis kaip 25 mm. 2. Spintelės aukštis turi būti didesnis arba lygus 760 mm cokolinės plokštėsaukščiui, kad cokolinė plokštė netrukdytų indaplovės durelių atidarymui ir uždarymui.							

Montavimo instrukcijos

Montavimo schema

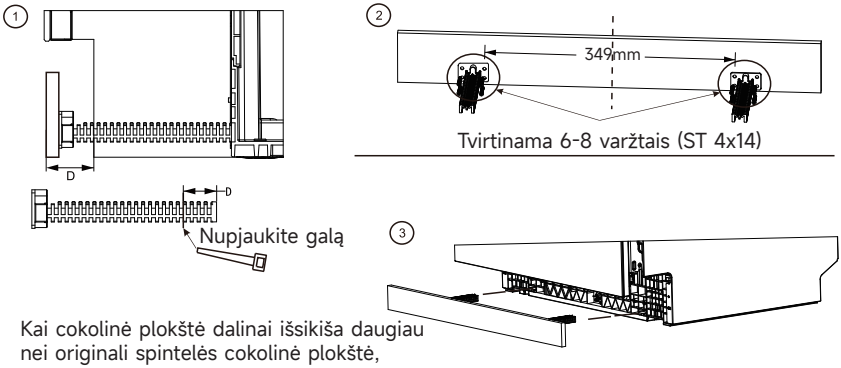

Kai cokolinė plokštė dalinai išsikiša daugiau nei originali spintelės cokolinė plokštė, nupjaukite atitinkamą ilgį nuo plastikinio reguliavimo blokelio ir tada vėl sumontuokite cokolinę plokštę;

Tvirtinkite indaplovę

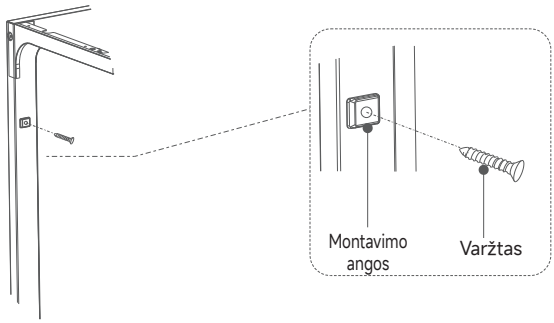

1. Patikrinkite, ar indaplovės durelės atsidaro ir užsidaro normaliai, prijunkite vandenį ir elektrą bandomajam paleidimui ir įsitikinkite, kad prietaisas veikia be jokių sutrikimų.
2. Atidarykite indaplovę, raskite dvi montavimo angas abiejose vidinių durelių pusėse, pritvirtinkite indaplovę prie spintelės ST3.5x25 įgilintais varžtais ir vėl uždėkite atgal dekoratyvinius dangtelius.

Montavimo patvirtinimas

Po montavimo patikrinkite, ar indaplovė yra lygiai ir tvirtai pastatyta, ar vandens įvadinis vamzdis ir nuotekų vamzdis yra tinkamai sujungti. Pašalinkite pakuotės medžiagas ir priedus, įjunkite maitinimą ir atlikite indaplovės funkcijų testą. Patikrinkite, ar funkcijos veikia įprastai ir ar nėra neįprastų reiškinių.

„Wi-Fi“ nustatymo vadovas

1 Parsisiųskite ir įdiekite „Dreame“ programėlę - DREAME

Nuskaitykite QR kodą kairėje arba ieškokite „Dreame" programėlės savo programėlių parduotuvėje, kad parsisiųstumėte ir įdiegtumėte programėlę.

2 Užsiregistruokite ir prisijunkite

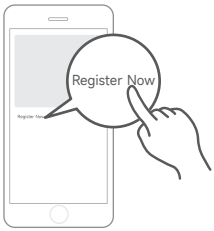

Atidarykite programėlę ir spustelėkite „Registruotis dabar“ pagrindiniame ekrane. Sekite nurodymus, kad užbaigtumėte savo paskyros registraciją ir prisijungtumėte.

3 Indaplovės nustatymas

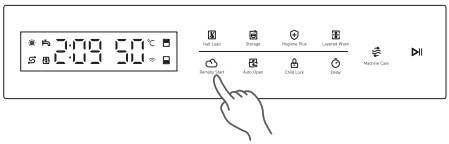

Paspauskite ir palaikykite „Nuotolinis paleidimas“ mygtuką kartu 3 sekundes, kad įjungtumėte Wi-Fi poravimo režimą. Garsas paskelbs įspėjamą signalą, o Wi-Fi indikatorius pradės mirksėti. Užbaikite tinklo sąranką per 3 minutes nuo tada, kai pradeda mirksėti „Wi-Fi“ indikatoriaus lemputė.

4 Pridėkite įrenginį

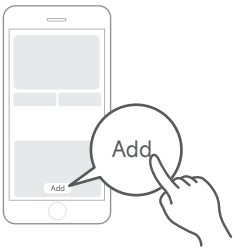

A metodas

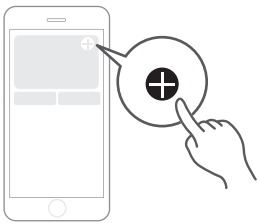

B metodas

A metodas: po įjungimo, jei programėlės pagrindinis ekranas aptinka netoliese esantį įrenginį, spustelėkite mygtuką „Pridėti" (Add), kad pradėtumėte siejimą.

B metodas: Jei prietaisas automatiškai neatpažįsta, spustelėkite „+“ piktogramą viršutiniame dešiniajame pagrindinio puslapio kampe ir pasirinkite „Pridėti įrenginį“. Galite nuskaityti QR kodą ant indaplovės arba pasirinkti modelį iš netoliese esančių įrenginių sąrašo, kad užbaigtumėte poravimo procesą.

„Wi-Fi“ nustatymo vadovas

5 Prijunkite įrenginį prie „Wi-Fi“ tinklo

Užbaigę, sekite programėlės nurodymus, kaip prisijungti prie namų „Wi-Fi“ tinklo. Jei indaplovė praranda maitinimą, ją reikia iš naujo prijungtisecant pagal aukščiau nurodytus žingsnius.

Pastabos ir diagnostikos patarimai dėl prisijungimo problemų:

1. Įsitikinkite, kad siejimo proceso metu jūsų mobilusis telefonas būtų šalia gaminio.
2. Jei programėlėje nurodoma, kad jūsų gaminys palaiko tik 2,4 GHz „Wi-Fi“ tinklą, įsitikinkite, kad pasirinkote savo namų 2,4 GHz dažnio „Wi-Fi“ tinklą. Šis gaminys nepalaiko 5 GHz Wi-Fi.
3. Rekomenduojama, kad jūsų maršrutizoriaus pavadinime (SSID) ir slaptažodyje nebūtų kinų rašmenų ar specialių simbolių (įskaitant skyrybos ženklus, tarpus ir kt.).
4. Patartina, kad tame pačiame maršrutizoriuje prijungtų įrenginių skaičius neviršytų 10, siekiant išvengti signalo nestabilumo, kuris gali paveikti siejimą.
5. Jei „Wi-Fi“ pavadinimas ar slaptažodis buvo pakeisti, pakartokite nustatymo procesą, kad vėl prisijungtumėte.
6. Jei nepavyksta prisijungti, išvalykite programėlės sąsajos podėlį ir bandykite vėl pradėti siejimą.
7. Dėl nuolatinių programinės įrangos atnaujinimų, gali keistis Dreame programėlės sąsaja ar turinys. Naudokite programėlės ekraną tiksliausioms instrukcijoms.

Būtinos konstrukcinės dalys

Atidarydami indaplovę įsitikinkite, kad gavote visas toliau nurodytos dalis:

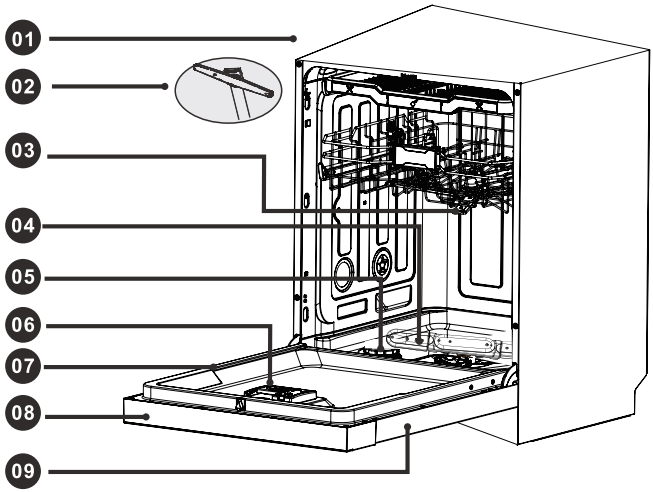

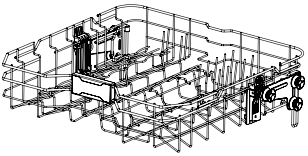

Viršutinis krepšys

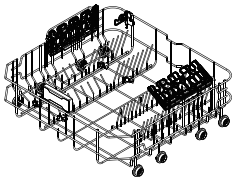

Apatinis krepšys

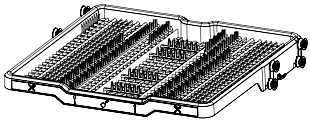

Padėklas

01	Viršutinė plokštė	02	Aukštutinė purškimo svirtis	03	Viršutinis purkštuvas
04	Apatinė purškimo svirtis	05	Minkštiklis	06	Dozatorius
07	Vidinės durelės	08	Valdymo skydelis	09	Išorinės durelės

Priedai

Pavadinimas	Kiekis	Pavadinimas	Kiekis
Druskos šliuzas	1	Vandeniui atsparūs lipdukai	1
Varžtas ST 4x14	8	Stūmimo pokštės laikiklis	2
Varžtas ST 3.5x25	4		

Faktinis priedų ir kiekių kiekis gali skirtis. Įsitikinkite, kad naudojatės tik faktiniu produktu.

Veikimo režimai

Jutiklinis pultas

Kad jutikliniai valdikliai neprarastų jautrumovadovaukitės šiomis instrukcijomis.

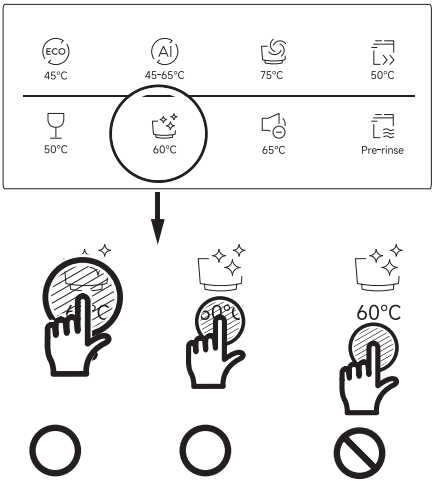

- Liesdami uždėkite vieną pirštą ant kiekvieno mygtuko centro.
- Nelieskite kelių mygtukų vienu metu, nebent taip nurodyta.
- Reguliariai valykite valdymo skydelio paviršių švelnia, drėgna šluoste.

⚠ ĮSPĖJIMAS

Norėdami sumažinti gaisro, elektros smūgio ar asmeninio sužalojimo riziką, prieš naudojant įrenginį, perskaitykite SVARBIAS SAUGOS INSTRUKCIJAS.

Kaip paprastai paleisti indaplovę

1. Atidarykite dureles ir įkraukite indus. Įsitikinkite, kad visi indai yra be maisto likučių.
2. Jei galima, sudėkite indus į apatinį krepšį.
3. Įpilkite ploviklį į ploviklio dozę. Norint geriausio džiovinimo efekto, papildomai užpildykite skalavimo priemonės skyrių.

Veikimo režimai

Valdymo skydelis

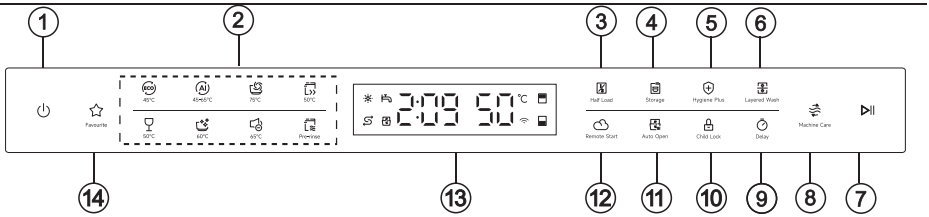

1-Maitinimas	Budėjimo režimu paspauskite šį mygtuką, kad įjungtumėte ar išjungtumėte prietaisą. Jei durelės atidarytos, ji galima išjungti spaudžiant maitinimo mygtuką 3 sekundes, tuo pačiu priverstinai aktyvuojant išleidimo funkciją 30 sekundžių.	
2-Programa	Pasirinkite bet kurią programą, tada įsijungs atitinkamas indikatorius.	
	45°C	Paspauskite šį mygtuką budėjimo režimu, ir plovimo programa bus pasirinkta kaip taupi programa. Pastaba: numatytoji automatinio durelių atidarymo funkcija
	45-65°C	Paspauskite šį mygtuką budėjimo režimu, ir plovimo programa bus pasirinkta kaip automatinė (Auto) programa. Pastaba: numatytoji automatinio durelių atidarymo funkcija
	75°C	Paspauskite šį mygtuką budėjimo režime, ir plovimo programa bus pasirinkta kaip intensyvioji (Intensive) programa. Pastaba: numatytoji automatinio durelių atidarymo funkcija
	50°C	Paspauskite šį mygtuką budėjimo režime, ir plovimo programa bus pasirinkta kaip sparčioji (Rapid) programa. Pastaba: numatytoji automatinio durelių atidarymo funkcija
	50°C	Paspauskite šį mygtuką budėjimo režime, ir plovimo programa bus pasirinkta kaip stiklo (Glass) programa. Pastaba: numatytoji automatinio durelių atidarymo funkcija
	60°C	Paspauskite šį mygtuką budėjimo režime, ir plovimo programa bus pasirinkta kaip universalus (Universal) programa. Pastaba: numatytoji automatinio durelių atidarymo funkcija
	65°C	Paspauskite šį mygtuką budėjimo režime, ir plovimo programa bus pasirinkta kaip tylos (Silence) programa. Pastaba: numatytoji gaivaus oro džiovinimo funkcija
	Pre-rinse	Paspauskite šį mygtuką budėjimo režime, ir plovimo programa bus pasirinkta kaip išankstinio skalavimo (Pre-rinse) programa.
3-Dalinio plovimo režimas	Pusės įkrovos funkcija Pusė įkrovos: Indus galima dėti ir į viršutinę, ir į apatinę lentyną. Plovimo laikas atitinkamai sutrumpės. Pastaba: priverstinai uždarydami duris laikymo metu, aktyvinsite džiovinimą šviežiu oru.	
4-Laikymas	Laikymo pasirinkimas:Skaitmeninis ekranas rodo pasirinkto saugojimo dienų skaičių. Pradiniame režime, paspauskite mygtuką „Saugojimas", kad cikliškai pereitų nuo „01, 02... 7 dienos". Ilgai paspauskite mygtuką „Saugojimas" 1,5 sekundės, kad išeitumėte iš saugojimo režimo ir perjungtumėte į budėjimo režimą. Pastaba: priverstinai uždarydami duris laikymo metu, aktyvinsite džiovinimą šviežiu oru.	
5-Higiena Plus	Paspauskite Higiena Plus mygtuką, kad aktyvuotumėte šią funkciją kaip papildomą pagrindinio programos režimo funkciją, užtikrinant išsamesnį sterilizavimą.	
6-Sluoksniuoto plovimo režimas	Sluoksniuoto plovimo režimas: Pasirinkite Viršutinį plovimą, jei norite išplauti tik viršutinį krepšį (visus indus dėti į viršutinį krepšį). Pasirinkite apatinį plovimą, jei norite atlikti tik apatinio krepšio plovimą (visus indus dėkite į apatinį krepšį). Pastaba: priverstinai uždarydami duris laikymo metu, aktyvinsite džiovinimą šviežiu oru.	

Veikimo režimai

7-Pradėti	Po kiekvieno nustatymo spausti šį mygtuką, kad prasidėtų programos veikimas. Per įjungimą, plovimą ar pauzę, paspauskite ir palaikykite šį mygtuką daugiau nei 3 sekundes, kad atšauktumėte esamą programą ir grįžtumėte į programos pasirinkimo režimą. Po atšaukimo, uždarykite duris, kad būtų pradėtas 30 sekundžių priverstinis vandens išleidimas.
8-Indaplovės priežiūra	Paspauskite, kad pasirinkti indaplovės priežiūros programą, kuri pagal numatytuosius nustatymus neprideda automatinio durų atidarymo ir negali būti derinama su kitomis papildomomis funkcijomis; Pastaba: Ši programa skirta tik indaplovės ertmės valymui.
9-Sustabdymo laikas	Ekranas rodo vėluojančio starto laiką, pradedant nuo „1 val.“. Trumpai paspauskite mygtuką „Vėlavimas“, kad cikliškai pereitų per vėlavimo parinktis:„1 val., 2 val...23 val., 24 val. “Ilgai paspauskite mygtuką „Vėlavimas“ 1,5 sekundės, kad išeitumėte iš vėlavimo režimo ir grįžtumėte į budėjimo režimą.
10-Vaiko užraktas	Vaiko saugos funkcija gali užkirsti kelią vaikų netinkamam naudojimui ir sukelti pavojų budėjimo ir veikimo režimuose.
11-Automatinis atidarymas	Ši funkcija automatiškai atsidaro dureles.
12-Nuotolinis paleidimas	Ši funkcija skirta jungties WiFi nustatymui.
13-Indikatoriai	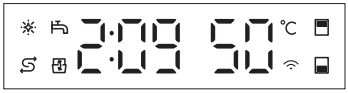

Skysto skalavimo priemonės trūkumo indikatorius		Skalavimo priemonės papildymo indikatorius: indikatorius įsidega, kai reikia papildyti skalavimo priemonę.
Vandens indikatorius		Kai indaplovė pripildoma vandens, užsidega indikatorius. Jeigu indikatorius mirksi, tai reiškia gedimo signalą, nurodantį vandens įsiurbimo sutrikimus.
Druskos trūkumo indikatorius		Kai indikatorius užsidega, tai reiškia, kad trūksta minkšto vandens druskos.
Automatinis durų atidarymo indikatorius		Šis indikatorius rodo, ar indaplovės durys šiuo metu yra uždarytos. Jis dega, kai durys yra atidarytos, ir išsijungia, kai durys uždaromos.
Temperatūros indikatorius	°C	Kai dega temperatūros indikatorius, tai reiškia, kad skaitmeninis ekranas rodo veikimo temperatūrą.
,,Wi-Fi” indikatorius		Kai indikatorius mirksi, tai reiškia, kad vyksta Wi-Fi poravimas, o nuolatinis šviesos signalas rodo sėkmingą tinklo sujungimą.
Viršutinio plovimo indikatorius		Kai įjungtas viršutinio plovimo indikatorius, reiškia, kad pasirinkta Viršutinio plovimo programa.
Apatinio plovimo indikatorius		Kai įjungtas apatinio plovimo indikatorius, reiškia, kad pasirinkta Apatinio plovimo programa.

14-Mėgstamiausias režimas	Pasirinkus plovimo funkciją, spustelėkite mėgstamiausio/saugojimo mygtuką, kad tiesiogiai nustatytumėte plovimo seką ir papildomas funkcijas, kurios jau yra išsaugotos.

Pastaba: Žemiau pateiktas lentelėje matomos papildomos funkcijos, kurios gali būti pridedamos prie kiekvienos pagrindinės programos.

	ECO	AI	Intensyvus	Greitas	Stiklas	Universalus	Tyla	Išankstinis skalavimas	Indaplovės priežiūra
Dalinio plovimo režimas			●		●	●	●		
Saugojimas	●	●	●	●	●	●	●		
Higiena Plus			●	●	●	●	●		
Šluoksniuoto plovimo režimas			●		●	●	●		
Automatinis atidarymas	●	●	●	●	●	●	●		●
Vėlavimas	●	●	●	●	●	●	●	●	●

Veikimo režimai

Automatinis durelių atidarymas

Automatinio durelių atidarymo funkcija skirta pagerinti džiovinimo efektyvumą. Po plovimo ciklo pabaigos, durys liks uždarytos tam tikrą laiką, kol automatiškai atsidarys, leidžiant garui išgaruoti ir pasiekti greitą indų džiovinimą.

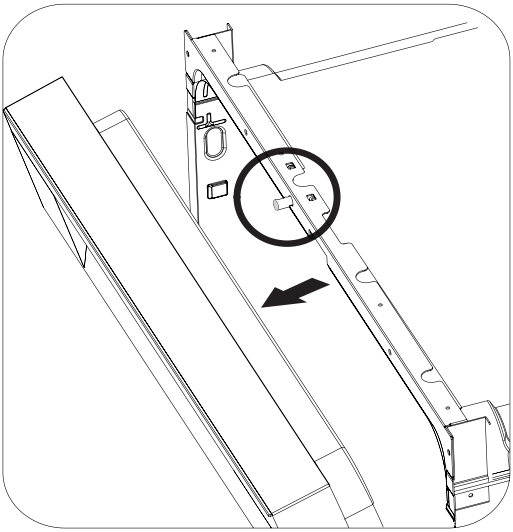

Po durelių automatinio atsidarymo, palaukite 5 minutes prieš jas uždarydami. Priverstinai uždarydami dureles, galite sugadinti automatinį durų mechanizmą.

Pastaba

- Kai automatinis durelių atidarymo režimas įjungtas ir durelės atsidaro, jas vėl galima rankiniu būdu uždaryti tik po 65-75 minutės.
- Įjunkite „Automatinį durų atidarymą“ geresniam džiovinimui. Po naudojimo kuo greičiau rankiniu būdu uždarykite dureles, kai ekranas išsijungs, kad apsisaugotumėte nuo uodų patekimo į ertmę.
- Po ciklo pabaigos, durelės automatiškai atsidaro, kad išeitų garai. Tai yra normalu ir nėra gaminio gedimas.

Programos lentelė

Programa		ECO	Dirbtinis intelektas	Intensyvus	Greitas	Stiklas
Ciklo seka		Išteklinis skalavimas ▶ Pagrindinis skalavimas ▶ Skalavimas ▶ Karštas skalavimas ▶ Džiovinimas ▶	Išteklinis skalavimas ▶ Pagrindinis skalavimas ▶ Skalavimas ▶ Karštas skalavimas ▶ Džiovinimas ▶	Išteklinis skalavimas ▶ Pagrindinis skalavimas ▶ Skalavimas ▶ Karštas skalavimas ▶ Džiovinimas ▶	Pagrindinis skalavimas ▶ Karštas skalavimas ▶ Džiovinimas ▶	Išteklinis skalavimas ▶ Pagrindinis skalavimas ▶ Skalavimas ▶ Karštas skalavimas ▶ Džiovinimas ▶
Temperatūra (°C)	Pagrindinis skalavimas	36	45~65	55	50	50
	Karštas skalavimas	45	65	75	50	50
Vandens sąnaudos (litrai)		10,6	11~19,2	14,8	10,3	11,3
Ciklo trukmė (min)		303	189~209	209	119	175
Ploviklis		7+16 g Išteklinis skalavimas + Pagrindinis skalavimas	35 g 1 arba 2 tabletės	35 g 1 arba 2 tabletės	25 g 1 tabletė	35 g 1 arba 2 tabletės

Programa		Universalus	Tyla	Išankstinis skalavimas	Indaplovės priežiūra
Ciklo seka		Išteklinis skalavimas ▶ Pagrindinis skalavimas ▶ Skalavimas ▶ Karštas skalavimas ▶ Džiovinimas ▶	Pagrindinis skalavimas ▶ Skalavimas ▶ Karštas skalavimas ▶ Džiovinimas ▶	Išteklinis skalavimas ▶	Išteklinis skalavimas ▶ Pagrindinis skalavimas ▶ Skalavimas ▶ Karštas skalavimas ▶ Džiovinimas ▶
Temperatūra (°C)	Pagrindinis skalavimas	55	55	/	60
	Karštas skalavimas	60	65	/	60
Vandens sąnaudos (litrai)		11	14,8	4	14,3
Ciklo trukmė (min)		165	225	15	169
Ploviklis		35 g 1 arba 2 tabletės	35 g 1 arba 2 tabletės	/	35 g 1 arba 2 tabletės
Pastaba		Testavimo programa yra „ECO“, pridėkite ploviklio 7+16 g, skalavimo priemonės ratas nustatytas kaip „d7“, viršutinis krepšys yra žemyn. „ECO“ rekomenduojama programa normaliam užterštumui indams, kai laikomas indaplovės vardinis talpumas.			

Naudojant jūsų indaplovę

Specialių stalo reikmenų plovimo atsargumo priemonės

Indai, kurių nerekomenduojama plauti indaplovėje:

Elementas	Paveikslėlis	Pastabos
Metaliniai stalo įrankiai	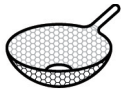	Varis, bronza, auksas, švinas ar aliuminiai gaminiai lengvai užteršiami ir praranda blizgesį esant aukštai temperatūrai, dėl ko gali pasidaryti dėmės ar sugadinti
Mediniai stalo įrankiai		Mediniai įrankiai dažnai yra jautrūs karščiui ir vandeniui, dažnas plovimas indaplovėje gali sukelti gedimą ar deformaciją
Klijuoti indai		Kai kurie klijai gali suminkštėti arba ištirpti indaplovėje.
Sidabriniai įrankiai	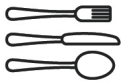	Ši sidabrinė indų įvairovė turi būti išskalauta švariu vandeniu ir nedelsiant išdžiovinta po naudojimo. Nerekomenduojama dėti į indaplovę mišriam plovimui. Aukšta temperatūra gali sukelti dėmes.
Dekoravimo elementai		Antikvariniai ar prizų su raštais, auksiniai kraštai, rankomis dekoruoti glazūros nėra tinkami plauti indaplovėje.
Plastikiniai indai		Plastikiniai gaminiai, kurie nėra atsparūs karščiui, gali deformuotis arba išblukti, jei juos veikia karštas vanduo. Prašome vadovautis indų gamintojo rekomendacijomis. Plaunant plastiko indus, reikėtų atidžiai pritvirtinti, kad jie nenukristų ar neapsisuktų per plovimo procesą.
Tekstilė		Tekstilės gali nukristi nuo lentynų, sukeldamos dūmus, įskirtą ar degimą ir kvapus.
Mažo skersmens indai		Mažo skersmens indai yra sunkiau praplaunami, todėl gali turėti įtakos plovimo efektyvumui.

Naudojant jūsų indaplovę

Stalo reikmenų paruošimas prieš plovimą

1. Siekiant išvengti filtro užsikimšimo ir užtikrinti optimalų indaplovės veikimą, prieš dedant indus į indaplovę, pašalinkite didelius maisto likučius. Skysčiai, tokie kaip aliejus ir sriuba, arba jų sukietėję pavidalai, nereikalauja specialaus tvarkymo.

2. Jei įrankiai ar indai yra užsidegę ar įdegę ir sunkiai valomi, prieš dėdami į indaplovę, nuvalykite juos servetėle, nes tokie daiktai sudėtingai valomi indaplovėje.

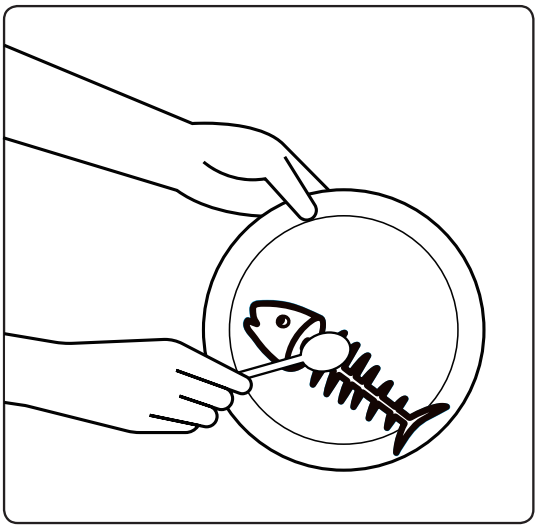

Naudojant jūsų indaplovę

Aukščio reguliavimas

Jūs galite reguliuoti viršutinio krepšelio aukštį, kad apatinis krepšelis galėtų talpinti didesnius indus. Ištraukite viršutinį krepšelį, laikykite jo vielinę dalį ir pakelkite aukštyn, kad krepšelį būtų galima sureguliuoti į viršų. Paspauskite ir palaikykite mygtuką, norėdami nuleisti krepšelį žemyn.

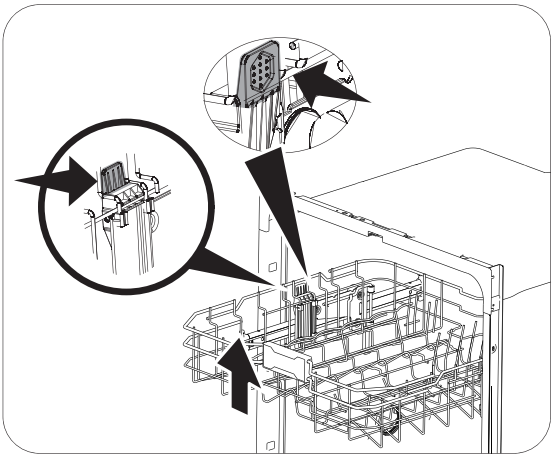

Padėklo reguliavimas

Kai dedate menteles, serviravimo šaukštus ir panašius daiktus į dėžę. Galite nuleisti judamą eilę kaip parodyta.

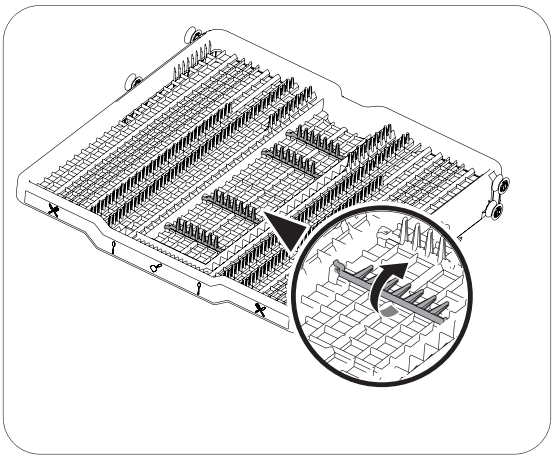

Naudojant jūsų indaplovę

Indų pakrovimas

Apatinio krepšio pakrovimas
Žemesnis krepšelis specialiai sukurtas vakarienės indams, sriubos dubenims, lėkštėms, puodams, dangteliams, troškintuvams ir lėkštėms. Įdėkite didelius daiktus, tokius kaip keptuvės ir puodai, kad jų atvirosios pusės būtų nukreiptos žemyn. Rekomenduojame įkelti puodelius, taures ir mažas lėkštes į viršutinį krepšelį; žr. rekomenduojamas įkrovimo schemas žemiau.

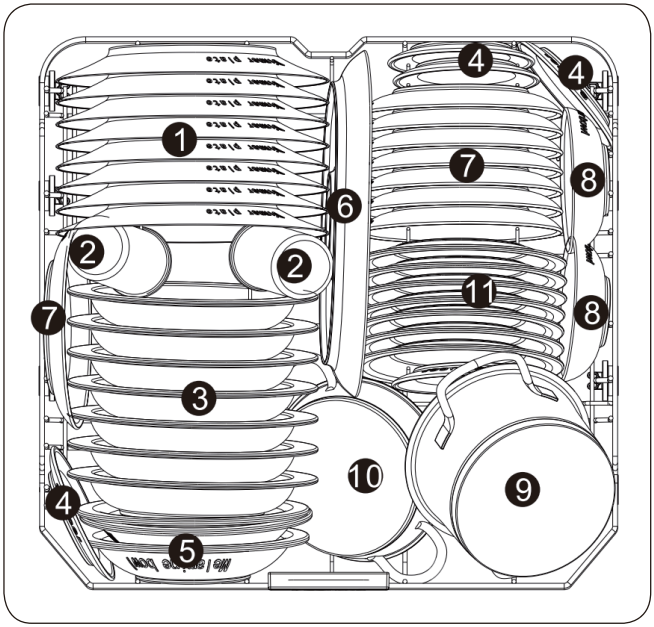

1	Vakarienės lėkštė	2	Stiklinė	3	Sriubos lėkštė
4	Padėkliukas	5	Melamino dubuo	6	Aukštas padėklas
7	Desertinė lėkštė	8	Desertinis dubuo	9	Mažas puodas
10	Orkaitės keptuvė	11	Melamino desertinė lėkštė		

Naudojant jūsų indaplovę

Indų pakrovimas

Viršutinio krepšio pakrovimas
Viršutinis krepšelis skirtas mažoms lėkštėms, puodeliams, taurelėms ir plastiko gaminiams, pažymėtiems „tinkama indaplovei“. Dėkite lėkštes į indaplovę dviem pusinėmis eilėmis, kad lėkštės priekis pusėbūtų nukreipta į prieš ją esančios lėkštės galinę dalį, o lėkščių atvirosios pusės indaplovės centre būtų nukreiptos viena į kitą. Žr. žemiau esančias iliustracijas.Įsitikinkite, kad įkrauti indai netrukdo suktis purkštukui, kuris yra viršutinio krepšelio apačioje. (Tikrinkite sukdami purkštuką ranka.) Kraunant indus, visiškai ištraukite viršutinį krepšį, kad galėtumėte jį pakrauti neatsitrenkdami į viršuje esantį stalviršį.

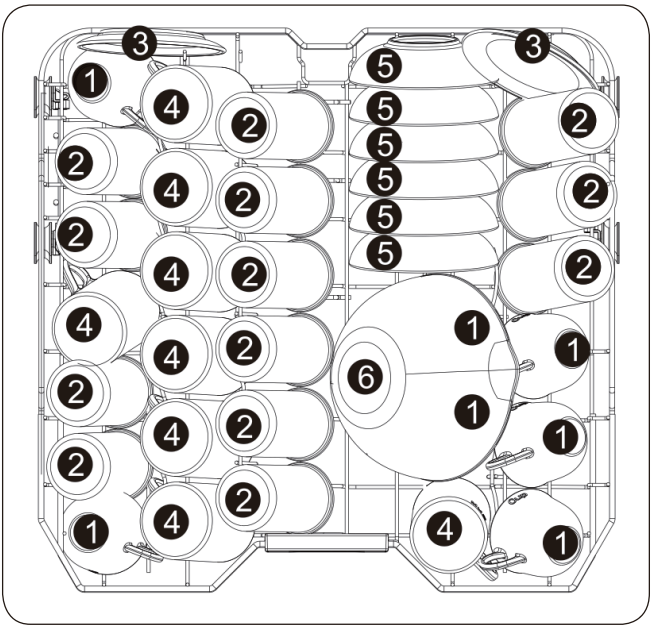

1 Vaikiškas puodelis
2 Stiklinė
3 Padėklas
4 Puodelis
5 Desertinis dubuo
6 Stiklinis dubuo

Naudojant jūsų indaplovę

Indų pakrovimas

Padėklo pakrovimas
Įrankių dėklas geriausiai tinka plokščioms šakutėms, šaukštams ir virimo ar serviravimo įrankiams. Galite sudėti įrankius ir įrankius atsitiktinai arba reguliariai įrankių dėkle. Labai nešvarius įrankius ar daiktus su degusiais maisto likučiais reikėtų dėti į apatinį įrankių dėklą efektyviausiai plaunant.

Indų dėklo nuėmimas
Visa šaukštų dėklas gali būti nuimtas, jei reikalinga daugiau vietos viršutiniame krepšyje didesniems daiktams.

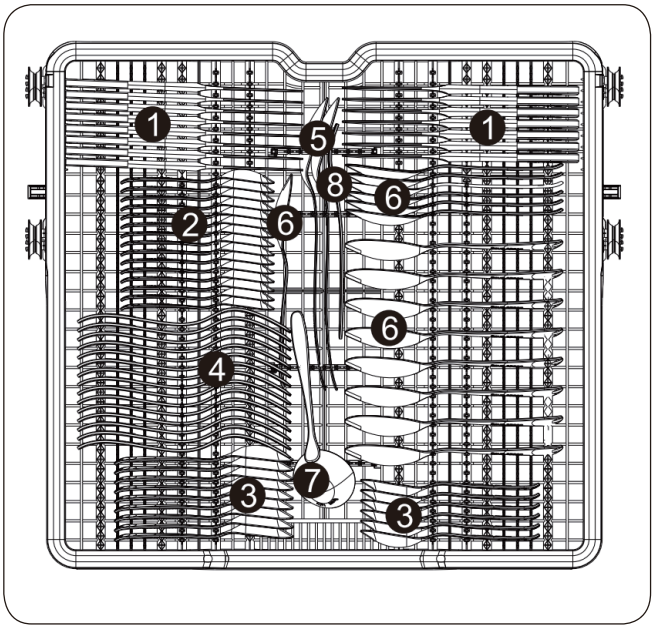

1	Peilis	2	Šaukštelis	3	Deserto šaukštas
4	Šakutė	5	Serviravimo šaukštas	6	Sriubos šaukštas
7	Padažo šaukštas	8	Serviravimo šakutė		

Naudojant jūsų indaplovę

Ploviklio naudojimo gairės

Visoms indaplovės programoms reikia ploviklio ploviklio skyriuje. Naudokite ploviklį pagal pasirinktos programos reikalavimus, kad užtikrintumėte geriausią rezultatą.

⚠ ĮSPĖJIMAS

- Nevartokite indaplovės ploviklio. Venkite įkvėpti ploviklio garus.Indaplovės ploviklis gali sudirginti odą ir būti sudėtingų chemikalų, galinčių sukelti kvėpavimo takų problemas. Jei nurijote indaplovės ploviklio ar įkvėpėte garus, nedelsdami kreipkitės medicininės pagalbos.
- Laikykite indaplovės ploviklį vaikams nepasiekiamoje vietoje.

⚠ DĖMESIO!

Naudokite tik indaplovės ploviklį. Kitos rūšies plovikliai gali sukelti per daug putų, kas gali sumažinti indaplovės veikimą arba sukelti gedimą.

Ploviklio užpildymas

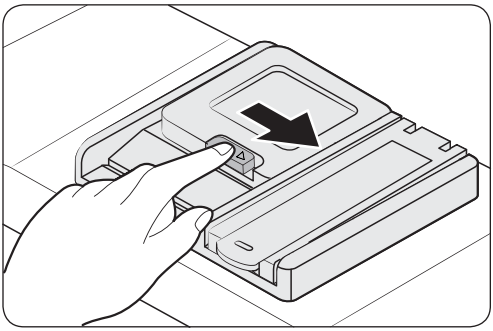

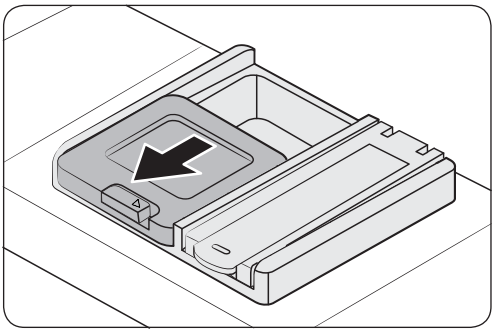

1. Švelniai paspauskite dozatoriaus sklendės užraktą, kad atrakintumėte, tada atidarykite jį slydimu. Atkreipkite dėmesį, kad dozatoriaus sklendė atsidaro kiekvieno ciklo pabaigoje.

Naudojant jūsų indaplovę

Uždedant ploviklį, dangtis automatiškai atsiveria, kai prasideda plovimas.

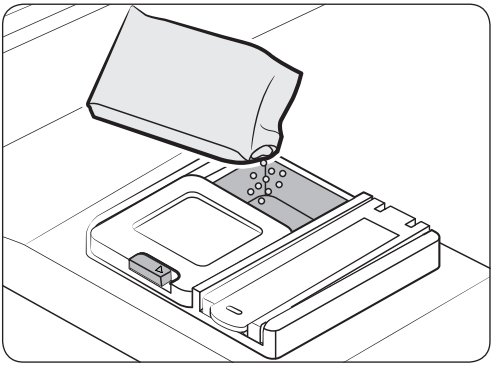

2. Uždedant ploviklį, dangtis automatiškai atsiveria, kai prasideda plovimas.

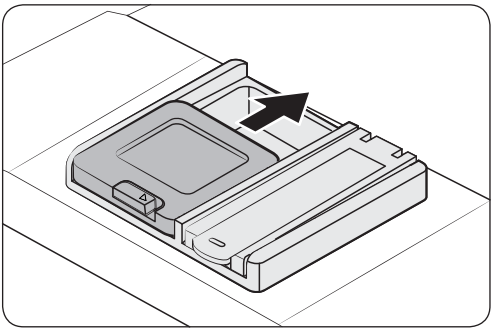

3. Uždarykite sklendę ir paspauskite žemyn, kad užrakintumėte.

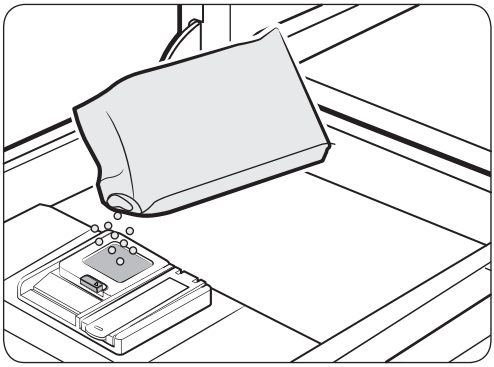

4. Norint užtikrinti geresnį veikimą, į pilstymo skyrį prieš plovimą pilkite nedidelį kiekį ploviklio, kad efektyviau valytumėte stipriai užterštus indus. Papildomas ploviklis aktyvuosis priešplovimo proceso metu.

Naudojant jūsų indaplovę

Skalavimo priemonė

Purkštukų priemonė pagerina indaplovės džiovinimo našumą.Kai valdymo skydelyje užsidega „Rinse Refill“ (skalavimo priemonės papildymo) indikatorius, papildykite skalavimo priemonės talpą. Naudokite tik skystą skalavimo priemonę. Miltelinis skalavimo priemonė gali užsikimšti skyrių ir sukelti įrenginio gedimą.

⚠ DĖMESIO!

- Nedėkite jokio tipo ploviklio į skalavimo priemonės skyrių.
- Neperpildykite skyrelio. Per daug skalavimo priemonės gali išsilieti ciklo metu.

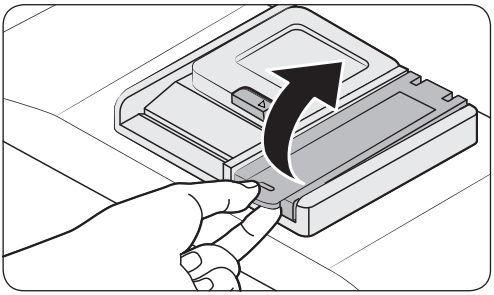

1. Atlenkite skalavimo priemonės skyrių viršų, kad atidarytumėte.

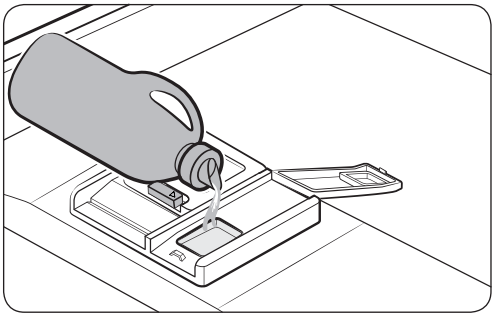

2. Užpildykite skyrių skalavimo priemone, kaip nurodo skalavimo priemonės gamintojas.

Naudojant jūsų indaplovę

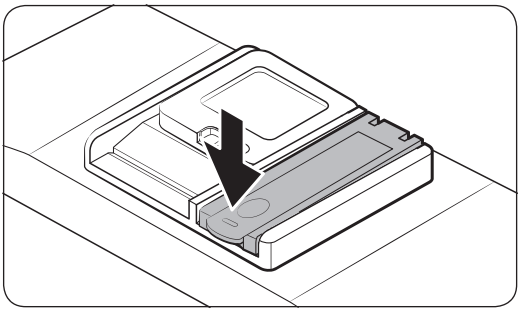

3. Skalavimo priemonės kiekio nustatymas.

Skalavimo priemonės kiekis.

1. Išjungus maitinimą, paspauskite ir palaikykite „Intensive“ ir „Storage“ mygtukus po 5 sekundes, kad įeitumėte į skalavimo priemonės lygio nustatymo režimą. Paspauskite „Intensive“ mygtuką pakartotinai, kad perjungtumėte lygius (d7 iki d1), tada paspauskite maitinimo mygtuką patvirtinti.

2.Kuo didesnis skaičius, tuo daugiau naudoja indaplovė skalavimo priemonės. Norint pagerinti džiovinimo rezultatą, pasirinkite didesnį skaičių. Jei po plovimo indai atrodo išblukę, pasirinkite mažesnį skaičių. Gamyklinis nustatymo lygis yra „d7“.

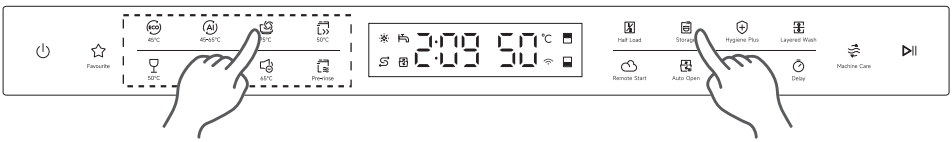

Indaplovėje yra 7 lygiai, o kiekvieno lygio skalavimo priemonės kiekis nurodytas žemiau esančioje lentelėje:

Lygis	d1	d2	d3	d4	d5	d6	d7
Tūris (ml)	0	1,2	2,4	3,6	4,8	6	7,2

Naudojant jūsų indaplovę

Indaplovės druskos įpylimas

Norint pasiekti idealų valymo efektą, indaplovė turi naudoti minkštą vandenį. Dėl skirtingo vandens kietumo skirtingose vietovėse, šiame įrenginyje įrengtas minkštiklis. Kai „ ⇄ “ yra įjungtas, į druskos pripildymo angą reikia įpilti specialios druskos.

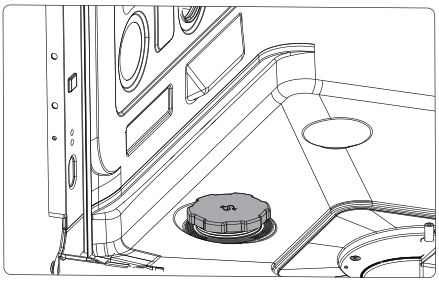

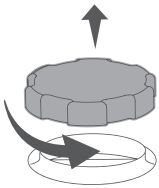

1. Pasukite prieš laikrodžio rodyklę, kad nuimtumėte minkštiklio dangtelį.

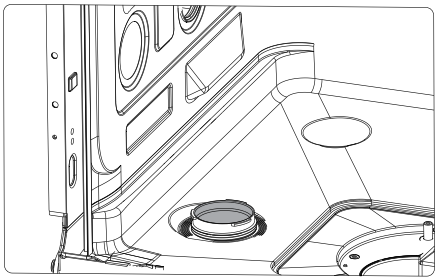

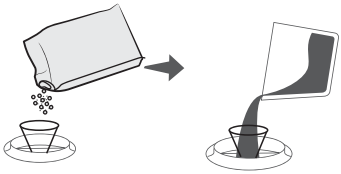

2. Pripilkite apie 1000 g indaplovės druskos (galima naudoti kelioms papildymo kartoms).

3. Po druskos įpylimo užpildykite minkštiklio talpą vandeniu, kad maišytųsi.

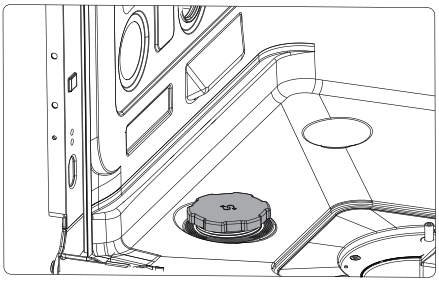

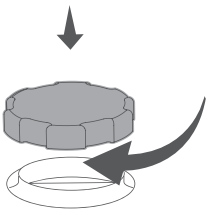

4. Atsukite apskritą dangtelį pagal laikrodžio rodyklę, kad užfiksuotumėte minkštiklio dangtelį ir išvengtumėte druskos nutekėjimo.

Naudojant jūsų indaplovę

Indaplovės druskos įpylimas

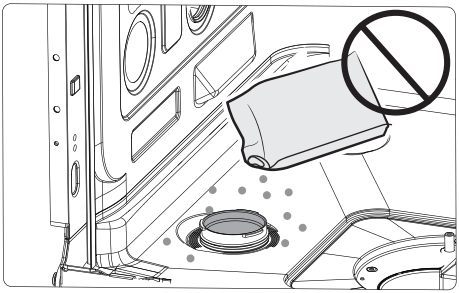

5. Prieš pilant indaplovės druską, jei druska išbėga ant nerūdijančio plieno bako, ją būtina išplauti plovimo režimu. Kitais atvejais gali būti pažeisti nerūdijančio plieno bakas, filtras, variklis ir kt., ir gali būti sutrikdytas indaplovės veikimas.Rekomenduojama naudoti druskos supylimo vamzdelį.

⚠ DĖMESIO!

1. Kai „ S “ šviečia įspėjamajame skydelyje, reikia įpilti indaplovės druskos. Naudokite tik indaplovės druską.

2. Jei pripildant išsilieja per daug druskos, nuvalykite perteklinį kiekį. Patartina papildyti druską prieš pradedant plovimo ciklą, kad likusi druska būtų išskalauta, ir apsaugotumėte vidinę būgną nuo korozijos.

Minkštiklio nustatymas

1. Nustatykite druskos lygį:Išjungus maitinimą, paspauskite ir palaikykite „Auto“ ir „Intensive“ mygtukus po 5 sekundes, kad įvestumėte kietumo parametrų nustatymą.Paspauskite „Intensive“, kad perjungtumėte kietumo lygius nuo H4-H5-H6-H7-H1-H2, tada paspauskite maitinimo mygtuką patvirtinti. Gamyklinis nustatymo lygis yra „H4“.

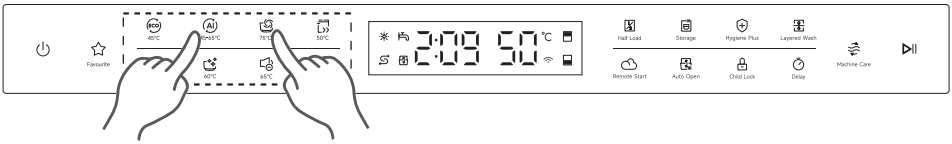

2. Pasirinkite tinkamą druskos lygį, atsižvelgdami į vietos vandens kietumą, siekiant optimizuoti druskos naudojimą.

Lygis	H1	H2	H3	H4	H5	H6	H7
mg/L($CaCO_3$)	/	0-100	101-200	201-300	301-450	451-650	≥651

Priežiūra

Valymas

Laikykite indaplovę švarią, kad pagerintumėte veikimą, sumažintumėte nereikalingus remonto darbus ir pailgintumėte jos tarnavimo laiką.

Išorė

Valykite išsiliejusius skysčius nuo indaplovės paviršiaus iškart, kai jie atsiranda. Naudokite minkštą, drėgną šluostę, kad švelniai nuvalytumėte skystu ir dulkes nuo valdymo panelės.

⚠ DĖMESIO!

- Nenaudokite benzeno, vaško, skiediklio, chloro baliklio, alkoholio ar kitų chemikalų. Šios medžiagos gali pakeisti indaplovės paviršiaus spalvą arba sukelti dėmes.
- Indaplovėje yra elektrinių dalių. Nelaistykite tiesiogiai indaplovės vandeniu. Apsaugokite elektrinius komponentus nuo sąlyčio su vandeniu.
- Nuo nerūdijančio plieno durelių panelės valykite naudodami namų apyvokos nerūdijančio plieno valiklį ir švelnią, švarią šluostę.

Vidus

Reguliariai valykite indaplovės vidų nuo nešvarumų ar maisto likučių. Nuvalykite indaplovės vidų ir durelių vidų drėgna šluoste.

⚠ DĖMESIO!

- Nenaikinkite priekinės sandariklio (ilgojo guminio sandariklio, dengiančio indaplovės angą). Sandariklis saugo indaplovės vidinę dalį nuo praleidimo.
- Naudokite drėgną šluostę, kad pašalintumėte kalkių nuosėdas ar riebalų likučius viduje. Arba užtepkite šiek tiek ploviklio ir paleiskite tuščią ciklą naudojant aukščiausią skalavimo temperatūrą.

Priežiūra

Purškimo svirčių valymas

Kad purkštukai nebūtų užsikimšę arba jei jie jau yra užsikimšę, nuimkite purkštukus ir išvalykite juos. Būkite atsargūs, nuimdami purkštukų svirtis, jos gali lūžti.

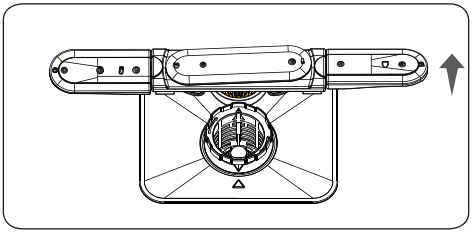

1. Atidarykite dureles ir ištraukite viršutinį bei apatinį dėklus, kad būtų matomi viršutinis ir apatinis purkštuvai.

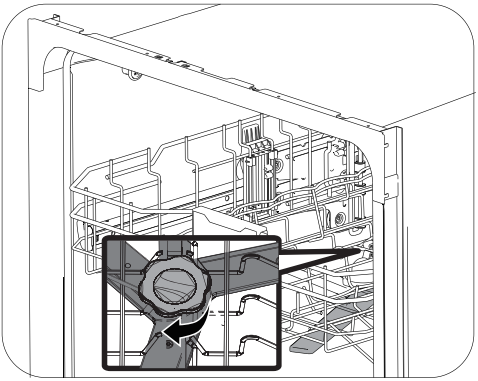

2. Apatinio purkštuvo nuėmimas: Tiesiai traukite aukštyn, kad nuimtumėte. Viršutinio purkštuvo nuėmimas: Sukti užrakinimo žiedą laikrodžio rodyklės kryptimi ir nuimti viršutinį purkštuvą.

3. Naudokite adatos ar kitokį smailų įrankį, kad išvalytumėte purkštukus, ir gerai juos išskalaukite tekančiu vandeniu.

4. Apatinio purkštuvo įstatymas: Stumkite žemyn, kol jis įsistings visiškai. Viršutinio purkštuvo įstatymas: Vėl įstatykite purkštuvą ir pasukite užrakinimo žiedą prieš laikrodžio rodyklę, kad jį pritvirtintumėte.

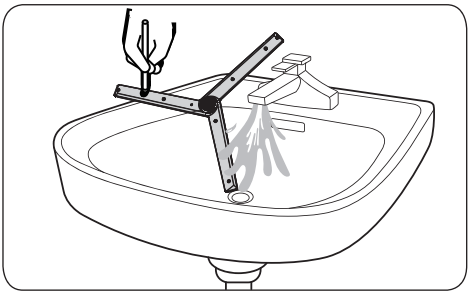

5. Rankomis pasuktelėkite purkštuvą, įsitikinkite, kad jis tikrai įsijungęs.

Priežiūra

Filtrų valymas

Rekomenduojame valyti filtrą kas mėnesį.

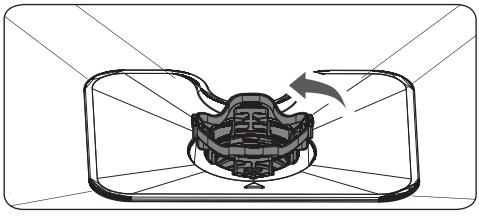

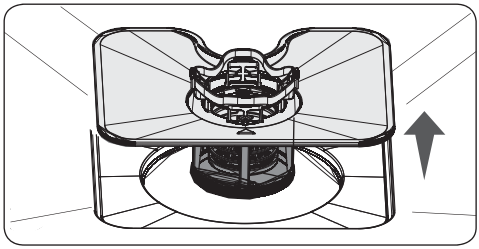

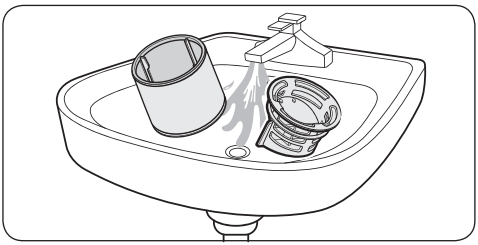

1. Atidarykite dureles ir nuimkite apatinį dėklą.

2. Sukti filtro rankenėlę prieš laikrodžio rodyklę, kad atrakintumėte filtro dangtį.

3. Nuimkite filtro dangtelį, o po to cilindrinį mikrofiltrą.

4. Nuvalykite visus nešvarumus ir priemaišas nuo mikrofiltru ir filtro dangtelio.

5. Gerai išskalaukite, naudodami tekančio vandens srautą, ir gerai išdžiovinkite.

6. Vėl įstatykite filtrą, o tada – filtro dangtelį.

7. Sukite filtro rankenėlę pagal laikrodžio rodyklę, kad jį užfiksuotumėte.

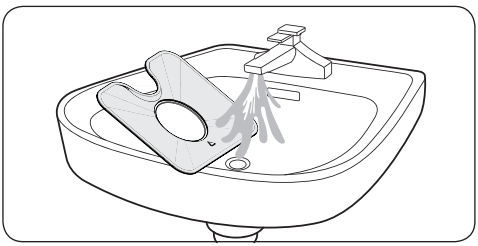

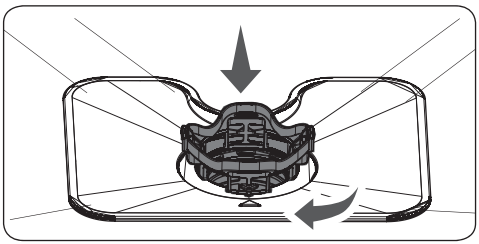

Gedimų šalinimas

Dažnai pasitaikančių problemų sprendimo būdai

Problema	Galima priežastis	Sprendimas
Nepradeda veikti.	Durelės nėra visiškai uždarytos.	• Patikrinkite, ar durelės tinkamai užfiksuotos ir pilnai uždarytos. Patikrinkite, ar viršutinis dėklas tinkamai sujungtas su ortakio purkštuku. • Taip pat patikrinkite, ar viršutinis krepšys nėra iškraipytas ar nesubalansuotas. 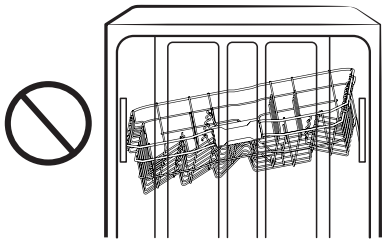
	Mygtukas S/P nebuvo paspaustas.	• Po programos pasirinkimo, reikia paspausti mygtuką S/P.
	Visiškai neveikia.	• Patikrinkite, ar maitinimo laidas teisingai prijungtas.
	Vandens tiekimo nėra.	• Patikrinkite, ar vandens tiekimo vožtuvas atidarytas.
	Apsaugos grandinė yra atvira.	• Perkraukite apsaugos grandinę.
Per plovimą susidaro per daug putų.	Naudojote netinkamą ploviklį.	• Nenaudokite rankiniam plovimui skirto indų ploviklio! Paleiskite bet kurią plovimo programą be indų ir naudokite indaplovės ploviklį.

Gedimų šalinimas

Dažnai pasitaikančių problemų sprendimo būdai

Problema	Galima priežastis	Sprendimas
Rasta maisto likučių ant indų. (Neplovė tinkamai.)	Pasirinkta netinkama programa.	• Pasirinkite programą pagal indų skaičių ir užterštumo lygį, kaip nurodyta šiame vadove.
	Filtrai užsikimšę arba neužsukti tinkamai (Maisto likučiai lieka filtre.)	• Prieš dėdami indus į indaplovę nugramdykite nuo jų maisto likučius. (Nejunkite išankstinio skalavimo.) • Išvalykite filtrą (žr. 32 psl.). • Įsitikinkite, kad filtrai yra tinkamai pritvirtinti.
	Vanduo per kietas.	• Naudokite komercinį indaplovės valiklį. • Naudokite aukštos kokybės, šviežią ploviklį ir skalavimo priemonę.
	Indaplovės ploviklis nebuvo naudotas.	• Naudokite automatinį indaplovės ploviklį. • Rekomenduojame miltelinį arba daugiafunkcinį tabletės tipo ploviklį.
	Ploviklis lieka dozatoriaus viduje.	• Įsitikinkite, kad dideli daiktai, tokie kaip sausainių skardos, pjaustymo lentos ar konteineriai, neužstoja dozatoriaus ir neleidžia jam tinkamai atsidaryti. • Perdėkite indus, kad jie neprieštarautų veikimui.
	Nėra skalavimo priemonės.	• Patikrinkite dozatorių ir papildykite skalavimo priemone. • Naudokite skystą skalavimo priemonę.
	Užsikimšęs purkštukas.	• Išvalykite purkštuką (žr. 31 psl.).
	Indai netinkamai įkrauti.	• Perkraukite indus taip, kad jie nedarytų įtakos purkštukų sukimuisi ir ploviklio dozatoriaus veikimui. • Pakraukite tik tinkamą indų skaičių. • Įkraukite indus pagal rekomendacijas (žr. 21-23 puslapius.)

Gedimų šalinimas

Dažnai pasitaikančių problemų sprendimo būdai

Problema	Galima priežastis	Sprendimas
Lieka lengva plėvelė ant stiklinių.	Vanduo yra minkštas, ir buvo naudojama per daug ploviklio.	• Į indaplovę įdėkite mažiau indų ir naudokite skalavimo priemonę, kad šis reiškinys būtų kuo mažesnis.
	Kraunant indus buvo pridėta aliuminio indų.	• Pašalinkite dėmes nuo indų naudodami silpną valiklį.
Lieka lengva plėvelė ant stiklinių.	Tai dažniausiai sukelia kavos ir arbatos dėmės.	• Pašalinkite dėmes naudodami dėmių valiklį. • Naudokite ciklą su aukštesne temperatūra.
Indai blogai džiūsta.	Nėra skalavimo priemonės dozatoriuje arba jis nepakankamai užpiltas.	• Patikrinkite dozatorių ir papildykite skalavimo priemone. • Naudokite skystą skalavimo priemonę. • Patikrinkite skalavimo priemonės nustatymus.
	Vandens temperatūra yra žema, kai veikia indaplovė.	• Prijunkite vandens tiekimo liniją prie karšto vandens šaltinio. • Naudokite skalavimo priemonę su higienos funkcija.
	Pakrovėte per daug indų.	• Tinkamas indų iškrovimas gali įtakoti džiovinimo kokybę.
	Stiklinės ir puodeliai įgaubtais dugnais sulaiko vandenį. Iškraunant šis vanduo gali išsilieti ant kitų daiktų.	• Pasibaigus ciklui pirmiausia ištuštinkite apatinį krepšelį, tada viršutinį. Tai neleis vandeniui varvėti nuo viršutinio krepšelio ant apačioje esančių indų.
	Automatinė durelių atidarymo funkcija išjungta.	• Automatinis durelių užraktas neveikia, kreipkitės į techninės priežiūros specialistus.
	Naudojant kelias plovimo tabletes nesusiejant su higienos funkcija, gali būti pažeisti indaplovės komponentai.	• Pasirinkite higienos funkciją arba naudokite skalavimo priemonę.

Gedimų šalinimas

Dažnai pasitaikančių problemų sprendimo būdai

Problema	Galima priežastis	Sprendimas
Skleidžia nemalonų kvapą.	Vanduo liko indaplovėje dėl nepilno ciklo.	• Valykite indaplovę, paleisdami programą be indų ir be ploviklio.
	Vamzdis užsikimšęs.	• Kreipkitės į kvalifikuotą meistrą ir pašalinkite kliūtis iš vandens nutekėjimo vamzdžio.
	Indaplovė ne naudojama kasdien arba ilgą laiką paliekami šlapi indai.	• Užpildykite indaplovę, įdedami stiklinę su 8 uncijomis acto į apatinį krepšį ir paleiskite programą su tuščia indaplove.
Leidžia per didelį garsą.	Girdisi garsas, kai atidaromas dozatoriaus dangtelis ir veikia išleidimo siurblys pradžioje.	• Tai natūralus veikimas.
	Indaplovė nėra lygiai pastatyta.	• Įsitikinkite, kad indaplovė yra lygiai pastatyta.
	Užsienio medžiaga (varžtas, plastikinė dalis) yra pumpuote.	• Kreipkitės į kvalifikuotą techniką, kuris pašalins svetimą medžiagą iš siurblio kameros.
	Girdimas „kapojimo“ garsas, nes purkštukas spyna trenkiasi į indus.	• Perkrovkite indus.
Nesisuka sklandžiai purkštukas.	Purkštuko angos yra užsikimšusios maisto likučiais.	• Išvalykite purkštukų angas (žr. 31 psl.)
	Purkštukas užstrigęs dėl indo ar puodo ir negali suktis.	• Po įdėjimo indus į dėklus, rankiniu būdu pasukite purkštukus, kad įsitikintumėte, ar nė vienas indas netrukdo jų suktis.

Gedimų šalinimas

Klaidų kodai.

Klaidos kodas	Galima priežastis	Sprendimas
E10	Įleidimo vožtuvas nėra atidarytas.	• Atidarykite įleidimo vožtuvą.
	Įleidimo žarna yra sugadinta arba nesandari.	• Patikrinkite įleidimo žarną. Jei ji yra sugadinta, kreipkitės į klientų aptarnavimo tarnybą, kad ją pakeistų.
	Srauto matuoklio arba solenoidinio vožtuvo gedimas.	• Paspauskite S/P mygtuką, kad perkrautumėte. Jei problema išlieka, paspauskite maitinimo mygtuką 3 sekundes, kad išjungtumėte ir vėl įjungtumėte. Jei ši problema pasikartoja, kreipkitės į aptarnavimo tarnybą.
E05	Persipildymas.	• Kreipkitės į aptarnavimo tarnybą.
E01/E02	Temperatūros jutiklio gedimas.	• Jei proceso metu pasirodo tas pats klaidos kodas, išjunkite maitinimą ir vėl įjunkite. • Prašome susisiekti su aptarnavimo po pardavimo specialistais ir praneštiklaidos kodą.
E12	Ryšio gedimas.	
E03	Šildymo elemento gedimas.	
E11	Vandens pašalinimo vožtuvo gedimas.	(Kai kuriuose modeliuose yra šis kodas.) • Kreipkitės į aptarnavimo tarnybą ir praneškite klaidos kodą.
E08	BLDC siurblio gedimas	

Priedas

Aplinkai draugiškas atliekų šalinimas

- Jūsų indaplovė pagaminta iš perdirbamų medžiagų. Jei nuspręsite ją išmesti, laikykitės vietinių atliekų išvežimo taisyklių. Perjunkite maitinimo laidą, kad įrenginys negalėtų būti prijungtas prie elektros šaltinio.
- Nuimkite dureles, kad gyvūnai ir mažametis vaikai negalėtų įstrigti įrenginyje.
- Nebepilkite rekomenduojamų detergentų kiekių, nurodytų gamintojo instrukcijose.

Specifikacijos.

Parametras	Reikšmė	Parametras	Reikšmė
Nominalus kapasitetas[a] (ps)	15	Matmenys, mm	Aukštis: 815 Plotis: 598 Gylis: 570
EEI [a]	31,1	Energijos vartojimo efektyvumo klasė [a]	A
Valymo efektyvumo indeksas [a]	1,152	Džiovinimo efektyvumo indeksas [a]	1,140
Energijos suvartojimas kWh [vieno ciklo], remiantis ekologišku režimu ir šaltu vandeniu. Tikrasis energijos suvartojimas priklausys nuo naudojimo būdo.	0,537	Vandens suvartojimas litrais [vieno ciklo], remiantis ekologišku režimu. Tikrasis vandens suvartojimas priklausys nuo naudojimo būdo ir vandens kietumo lygio bei šalto vandens pilimo režimo. Tikrasis energijos suvartojimas priklausys nuo naudojimo būdo.	10,6
Programa trukmė [a] (val:min)	5:03	Tipas	Įmontuojama
Triukšmo išmetimo klasė [a] (dB(A) re 1 pW)	42	Triukšmo išmetimo klasė [a]	B
Išjungimo režimas (W) (jei taikoma)	-	Budėjimo režimas (W) (jei taikoma)	1
Atidėto paleidimo režimas (W) (jei taikoma)	4	Tinklinių ryšių budėjimo režimas (W) (jei taikoma)	2,00

[a] ekologiškai programai.

Garantijos sąlygos

Gerbiamas(-a) klientas(-ė),
Dėkojame, kad pasirinkote Dreame gaminius. Laikydamiesi Vartotojų teisių apsaugos įstatymo nuostatų ir siekdami nuoširdžiai patenkinti vartotojus, suteiksime šias paslaugas pagal šią garantinę kortelę ir galiojantį pirkimo dokumentą:

Garantijos politika

Šis produktas suteikia garantijos laikotarpį pagal galiojančius teisės aktus ir reglamentus pardavimo vietoje. Gedimai, atsiradę per garantinio laikotarpio laiką ir įvykę dėl įprasto naudojimo ir priežiūros, gali būti remontuojami pagal garantiją. Jei jūsų produktas yra sugedęs arba kyla problemų naudojantis juo ir jums reikalinga pagalba, susisiekite su vietiniais pardavėjais arba įgaliotais techninės priežiūros centrais.

Garantija netaikoma šioms dalims:

- Indaplovės vandens tiekimo ir nuotekų žarnoms;
- Įmontuojamos garinės orkaitės padėklams, garo indams, grilio ir kepimo grotelėms;
- Dujinės viryklės puodų atramoms bei degiklių vidiniams ir išoriniams dangteliams;
- Gartraukio dekoratyviniams gaubtams.

Garantijos aptarnavimas netaikomas šiais atvejais

- Prietaiso naudojimo ne namų ūkyje arba viešose vietose;
- Prietaiso gedimai, kuriuos sukėlė vartotojo nesilaikymas naudojimo, saugojimo ar transportavimo sąlygų;
- Vartojimo priemonės nusidėvėjimas, pavyzdžiui, baterijos talpos sumažėjimas;
- Žala ir defektai, atsiradę dėl šių priežasčių:
  - Naudojimo, saugojimo ar priežiūros neatitinkantys instrukcijų reikalavimų, taip pat įrengimo nesilaikantį įrengimo gairių;
  - Naudotos medžiagos, tokios kaip plovikliai, valymo priemonės, regeneracijos druskos, skalavimo priemonės, priežiūros agentai arba kitos medžiagos, kurios nėra tinkamos naudoti su produktu;
  - Remontas, modifikacijos, pakeitimai ar struktūriniai pokyčiai, atlikti naudotojo arba neįgaliotų asmenų, kurie sukelia produkto defektus;
  - Žala, padaryta išorinių veiksnių, nesusijusių su gamintoju, įskaitant force majeure įvykius (gamtos katastrofos, ugnis, žaibas ir kt.);
  - Tyčiniai arba dėl neatsargumo vartotojų ar trečiųjų asmenų atlikti veiksmai, įskaitant tuos, kurie sukelia mechaninius gaminio pažeidimus;
  - Medžiaginiai ir nusidėvėję komponentai.
- Elektros įvado, vandens tiekimo, drenažo ar dujų instaliacija ir jungimas turi būti atliktas kvalifikuotų specialistų; priešingu atveju garantija bus panaikinta.

Jei įrenginys yra perkeltas ir naudojamas kitose ES/Europos laisvosios prekybos asociacijos šalyse, jo techninės specifikacijos (tokios kaip įtampa, dažnis, dujų tipas ir kt.) turi būti tokios pat kaip ir pirminėje šalyje. Sąlyga, kad Dreame turi aptarnavimo tinklą toje teritorijoje, garantijos sąlygas galima konsultuotis su vietiniu atstovu jūsų šalyje; priešingu atveju, garantija bus nebegaliojanti.

DREAME

Garantinė kortelė

Norėdami pasinaudoti Dreame garantinio aptarnavimo paslaugomis, prieš pirkimą atidžiai užpildykite šią garantinę kortelę. Sukursime vartotojo profilį pagal jūsų pateiktą informaciją, kad galėtume teikti geresnes paslaugas.

Garantinė kortelė

Produkto pavadinimas: _____

Kliento vardas: _____

Produkto modelis: _____

Kliento tel. Nr.: _____

Gamybos serijos Nr.: _____

Kliento adresas: _____

Pirkimo data: _____

Pirkimo parduotuvė: _____

Sutarties Nr.: _____

Parduotuvės tel. Nr.: _____

Remonto įrašai

Remonto data: _____

Gedimo aprašymas: _____

Atlikti veiksmai: _____

Techniko parašas: _____

Garantinio aptarnavimo kontaktas:
dreamesupport@dreame.tech

Prašome iš karto užpildyti šią garantijos kortelę įsigijus Dreame gaminius. Saugokite garantijos kortelę; vartotojai nereikia ją siųsti atgal į įmonę. Prašome įrodyti garantijos kortelę ir originalų galiojantį sąskaitą faktūrą bet kokiems remonto darbams.

Zhiyue Youchuang Technology (Suzhou) Co., Ltd.

Skaityti QR kodą

- Norėdami peržiūrėti skaitmeninį naudotojo vadovą

Susisiekite su mumis

Prašome susisiekti:

- Jei naudojimo metu susiduriate su kokiomis nors problemomis, galite nuskenuoti dešinėje esantį QR kodą, kad gautumėte aptarnavimo karštosios linijos numerį ir paskambintumėte konsultacijai.

Gamybos įmonė: Zhiyue Youchuang Technology (Suzhou) Co., Ltd.
Adresas: Room 552, Unit 5010, No.282 Dongping Street, Suzhou Industrial Park, Suzhou Area, China (Kinija) (Jiangsu) Pilot Free Trade Zone
Interneto svetainė: global.dreametech.com
Versijos numeris: 251226A3