DREAME

A1 PRO

# Dreame A1 Pro 800/1000
# Vartotojo vadovas

# Originalios instrukcijos

## Turinys

1 Saugos instrukcijos ..... P325
2 Dėžutės turinys ..... P329
3 Gaminio apžvalga ..... P330
4 Įrengimas ..... P331
5 Paruošimas prieš naudojimą ..... P333
6 Žemėlapio sudarymas sode ..... P336
7 Veikimas ..... P342
8 „Dreamehome“ programėlė ..... P347
9 Priežiūra ..... P349
10 Akumuliatorius ..... P353
11 Laikymas žiemą ..... P353
12 Transportavimas ..... P353
13 Trikčių šalinimas ..... P354
14 Specifikacijos ..... P357

# 1 Saugos instrukcijos

## 1.1 Bendrosios saugos instrukcijos

• Prieš naudodami gaminį, atidžiai perskaitykite ir įsisavinkite naudotojo vadovą.
• Naudokite tik „Dreame " rekomenduojamą įrangą su šiuo gaminiu. Bet kokio kito pobūdžio naudojimas yra neteisingas.
• Neleiskite vaikams būti šalia mašinos arba su ja žaisti, kai ji veikia.
• Nenaudokite gaminio tose vietose, kuriose žmonės nežino apie jo buvimą.
• Nebėkite, kai gaminį valdote rankiniu būdu naudodami „Dreamehome " programėlę. Visada eikite, žiūrėkite, kur žengiate nuokalnėse, ir visada išlaikykite pusiausvyrą.
• Nenaudokite gaminio, kai darbo srityje yra žmonių, ypač vaikų ar gyvūnų.
• Jei gaminį naudojate viešose vietose, aplink darbo sritį pastatykite įspėjamuosius ženklus su šiuo tekstu: „Įspėjimas! Automatinė vejapjovė! Nesiartinkite prie mašinos! Prižiūrėkite vaikus! "
• Naudodami gaminį, dėvėkite tvirtą avalynę ir ilgas kelnes.
• Siekdami išvengti gaminio sugadinimo ir nelaimingų atsitikimų, susijusių su transporto priemonėmis ir asmenimis, neįrenkite darbo sričių ir transportavimo takų viešose vietose.
• Nelieskite judančių pavojingų dalių, pvz., peilių disko, kol jos visiškai nesustojo.
• Sužalojimų ar nelaimingų atsitikimų atveju kreipkitės į gydytoją.
• Prieš šalindami užsikimšimus, atlikdami priežiūrą arba tikrindami gaminį, jį išjunkite **OFF**. Jei gaminys neįprastai vibruoja, prieš paleisdami iš naujo patikrinkite, ar jis nėra pažeistas. Nenaudokite gaminio, jei kuri nors jo dalis yra sugedusi.
• Neįrenkite pagrindinio kabelio vietose, kur gaminys gali jį nupjauti. Vadovaukitės pateiktomis kabelio įrengimo instrukcijomis.
• Norėdami įkrauti gaminį, naudokite tik pakuotėje pateiktą įkrovimo stotelę. Netinkamas naudojimas gali sukelti elektros smūgį, perkaitimą arba korozinių skysčių išsiliejimą iš akumuliatoriaus. Jei išsiliejo elektrolitas, nuplaukite vandeniu / neutralizuojančia medžiaga ir kreipkitės į gydytoją, jei korozinio skysčio pateko į akis.
• Prijungdami pagrindinį kabelį prie elektros lizdo, naudokite liekamosios srovės įtaisą (RCD) su maksimalia išjungimo srove 30 mA.
• Naudokite tik „Dreame " rekomenduojamus originalius akumuliatorius. Naudojant neoriginalius akumuliatorius, gaminio saugumas negali būti garantuotas. Nenaudokite pakartotinai neįkraunamų akumuliatorių.
• Laikykite ilginamuosius laidus atokiau nuo judančių pavojingų dalių, kad išvengtumėte laidų pažeidimų, dėl kurių gali įvykti sąlytis su įtampą turinčiomis dalimis.
• Šiame dokumente pateiktos iliustracijos yra tik informacinio pobūdžio. Atsižvelkite į realius gaminius.
• Niekada neleiskite naudotis mašina vaikams, asmenims su ribotomis fizinėmis, jutiminėmis ar protinėmis galimybėmis, patirties ir žinių stokojantiems asmenims arba asmenims, nesusipažinusiems su šiomis instrukcijomis. Vietos teisės aktai gali riboti operatoriaus amžių.
• Neprijunkite ir nelieskite pažeisto kabelio, kol jis nebus atjungtas nuo elektros lizdo. Jei kabelis pažeidžiamas naudojimo metu, ištraukite kištuką iš elektros lizdo. Susidėvėjęs arba pažeistas kabelis didina elektros smūgio pavojų ir turi būti pakeistas aptarnaujančio personalo.
• Nestumkite gaminio stipriai ar greitai, nes tai gali jį sugadinti.
• Siekiant užtikrinti atitiktį reikalavimams dėl radijo dažnių poveikio, tarp įrenginio ir žmogaus turi būti išlaikomas 35 cm atstumas.
• Akumuliatoriui įkrauti naudokite tik su šiuo prietaisu pateiktą nuimamą maitinimo bloką.

## 1.2 Saugos instrukcijos įrengimui

• Neįrenkite įkrovimo stotelės vietose, kuriose žmonės gali už jos užkliūti.
• Neįrenkite įkrovimo stotelės vietose, kuriose yra stovinčio vandens pavojus.
• Neįrenkite įkrovimo stotelės, įskaitant visus priedus, arčiau nei 60 cm / 24 col. atstumu nuo bet kokių degių medžiagų. Įkrovimo stotelės ir maitinimo šaltinio gedimas ar perkaitimas gali kelti gaisro pavojų.

• Naudotojams JAV / Kanadoje: įrengus maitinimo šaltinį lauke, kyla elektros smūgio pavojus. Įrenkite jį tik uždarame A klasės GFCI lizde (RCD) su atmosferos poveikiui atspariu korpusu, užtikrinant, kad prijungimo kištuko dangtelis būtų įdėtas arba nuimtas.

## 1.3 Saugos instrukcijos naudojimui

• Laikykite rankas ir kojas atokiau nuo besisukančių peilių. Kai gaminys jungtas, nelaikykite rankų ar kojų šalia jo ar po juo.
• Nekelkite ir nejudinkite gaminio, kai jis įjungtas.
• Naudokite stovėjimo režimą arba gaminį išjunkite **OFF**, kai darbo srityje yra žmonių, ypač vaikų ar gyvūnų.
• Įsitikinkite, kad ant vejos nėra jokių daiktų, pvz., akmenų, šakų, įrankių ar žaislų. Priešingu atveju, peiliams susilietus su kokiu nors objektu, jie gali būti pažeisti.
• Nedėkite daiktų ant gaminio ar įkrovimo stotelės.
• Nenaudokite gaminio, jei neveikia **STOP** mygtukas.
• Venkite gaminio susidūrimų su žmonėmis ar gyvūnais. Jei žmogus ar gyvūnas patenka į gaminio veikimo taką, nedelsdami jį sustabdykite.
• Kai gaminys nenaudojamas, visada jį išjunkite **OFF**.
• Nenaudokite gaminio vienu metu su iššokančiu purkštuvu. Norėdami užtikrinti, kad gaminys ir iššokantis purkštuvas neveiktų tuo pačiu metu, naudokite tvarkaraščio funkciją.
• Neįrenkite jungčių kanalo ten, kur įrengti iššokantys purkštuvai.
• Nenaudokite gaminio, jei darbo srityje yra stovinčio vandens, pvz., per stiprų lietų ar susidarius vandens baloms.

## 1.4 Saugos instrukcijos priežiūrai

• Išjunkite gaminį **OFF**, kai atliekate priežiūrą.
• Išplovę gaminį padėkite jį ant žemės įprasta padėtimi, o ne apverstą.
• Neapverskite gaminio valydami jo korpusą. Jei apversite jį valymo tikslais, po to būtinai pastatykite jį į tinkamą padėtį. Šios atsargumo priemonės būtina laikytis, kad vanduo nepatektų į variklį ir nesutrikdytų jo normalios veiklos.
• Prieš valydami ar atlikdami įkrovimo stotelės priežiūrą, atjunkite kištuką nuo įkrovimo stotelės arba ištraukite išjungimo renginį.
• Nenaudokite aukšto slėgio plovimo įrenginio arba tirpiklių gaminiui valyti.

## 1.5 Akumuliatoriaus sauga

Ličio jonų akumuliatoriai gali sprogti arba sukelti gaisrą, jei jie bus išardyti, įvyks trumpasis jungimas, į juos pateks vandens arba jie bus veikiami ugnies ar aukštos temperatūros. Elkitės su jais atsargiai, neišardykite ir neatidarykite akumuliatoriaus, venkite bet kokios elektrinės / mechaninės žalos. Laikykite juos atokiai nuo tiesioginių saulės spindulių.
1. Naudokite tik gamintojo pateiktą akumuliatoriaus įkroviklį ir maitinimo šaltinį. Netinkamo įkroviklio ir maitinimo šaltinio naudojimas gali sukelti elektros smūgį ir (arba) perkaitimą.
2. NEBANDYKITE REMONTUOTI AR MODIFIKUOTI AKUMULIATORIŲ! Bandydami remontuoti galite patirti rimtų sužalojimų įvykus sprogimui ar elektros smūgiui. Jei atsiranda nuotėkis, išsiskiriantys elektrolitai yra koroziniai ir toksiški.
3. Šiame prietaise yra akumuliatoriai, kuriuos gali keisti tik kvalifikuoti specialistai.

## 1.6 Liekamoji rizika

Siekdami išvengti sužalojimų, keisdami peilius dėvėkite apsaugines pirštines.

## 1.7 Simboliai ir lipdukai

| | |
|---|---|
| | **ĮSPĖJIMAS –**<br>Prieš pradėdami naudoti mašiną, perskaitykite naudojimo instrukcijas. |
| | **ĮSPĖJIMAS –**<br>Dirbdami laikykitės saugaus atstumo nuo mašinos. |
| | **ĮSPĖJIMAS –**<br>Prieš atlikdami darbus su mašina ar ją keldami, išjunkite įrenginį. |
| | **ĮSPĖJIMAS –**<br>Nesivažinėkite mašina. |
| | **ĮSPĖJIMAS –**<br>Šio gaminio negalima išmesti kaip įprastų buitinių atliekų. Užtikrinkite, kad gaminys būtų atiduotas perdirbimui pagal vietos teisės aktų reikalavimus. |

| | |
|---|---|
| CE | **Šis gaminys atitinka galiojančias EB direktyvas.** |
| III | **III klasė** |
| | **Prieš įkrovimą, perskaitykite instrukcijas.** |
| ⎓ | **Nuolatinė srovė** |
| | **II klasė** |

## NAUDOJIMO PASKIRTIS

Sodo gaminys skirtas namų vejos pjovimui. Jis sukonstruotas dažnam pjovimui, kad veja būtų sveikesnė ir gražesnė nei bet kada anksčiau. Priklausomai nuo jūsų vejos apimties, vejapjovė gali būti užprogramuota veikti bet kuriuo laiku ir bet kokiu dažnumu. Ji neskirta kasimui, šlavimui ar sniego valymui.

CE

Šiuo dokumentu „TsingTing Intelligent Tech (Suzhou) Co., Ltd. “ pareiškia, kad radijo ryšio įrangos modelis „Dreame “ robotinė vejapjovė MLLA7200/MLLA7201/MLLA7202 atitinka Direktyvos 2014/53/ES reikalavimus. Visas ES atitikties deklaracijos tekstas yra pateiktas šiuo interneto adresu: https://global.dreametech.com

Išsamų elektroninį vadovą rasite adresu https://dreametech.zendesk.com/hc/en-us/categories/7968864195993-User-Manual

## 2 Dėžutės turinys

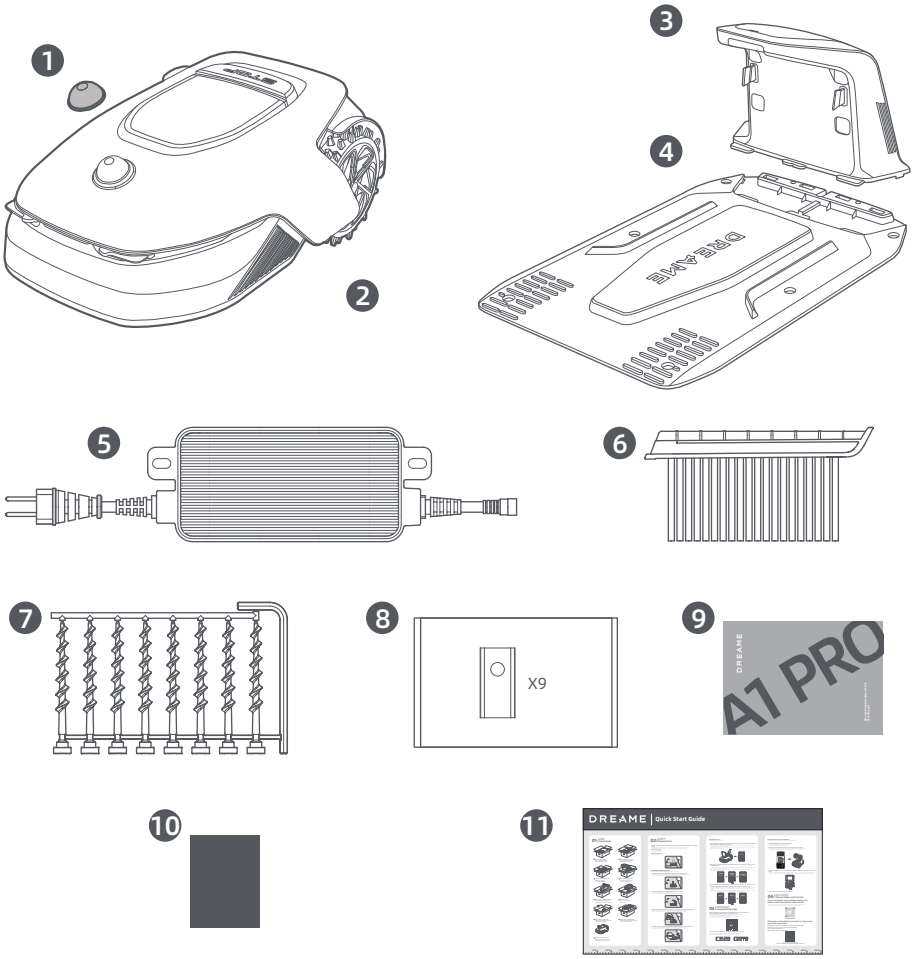


1 LiDAR apsauginis dangtelis

2 „A1 Pro “

3 Įkrovimo bokštas
(su 10 m ilgio ilginamuoju kabeliu)

4 Pagrindo plokštė

5 Maitinimo šaltinis

6 Valymo šepetėlis

7 Varžtai × 8, šešiakampis raktas

8 Atsarginis peilis × 9

9 Naudotojo vadovas

10 Nepūkuotas audinys

11 Trumpas darbo pradžios vadovas

# 3 Gaminio apžvalga

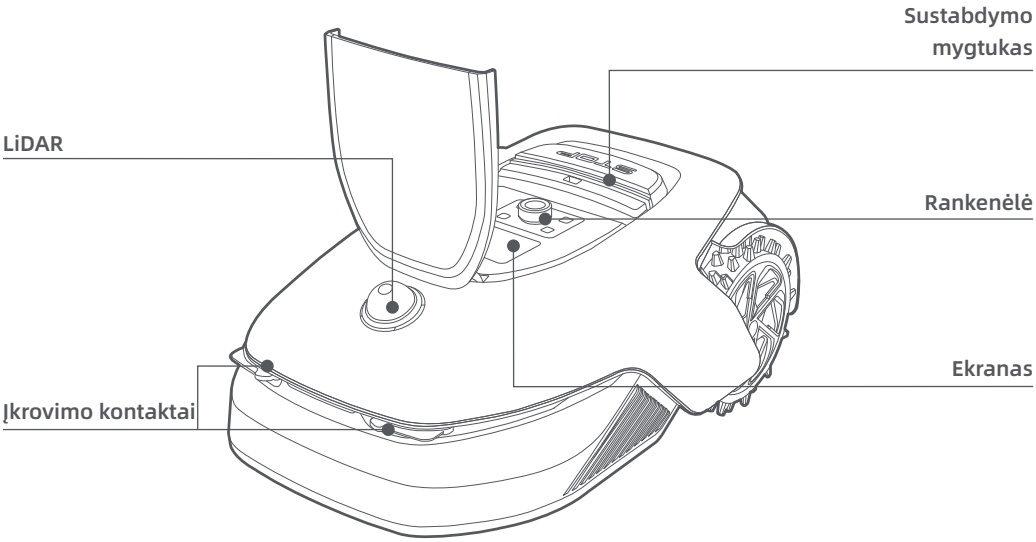


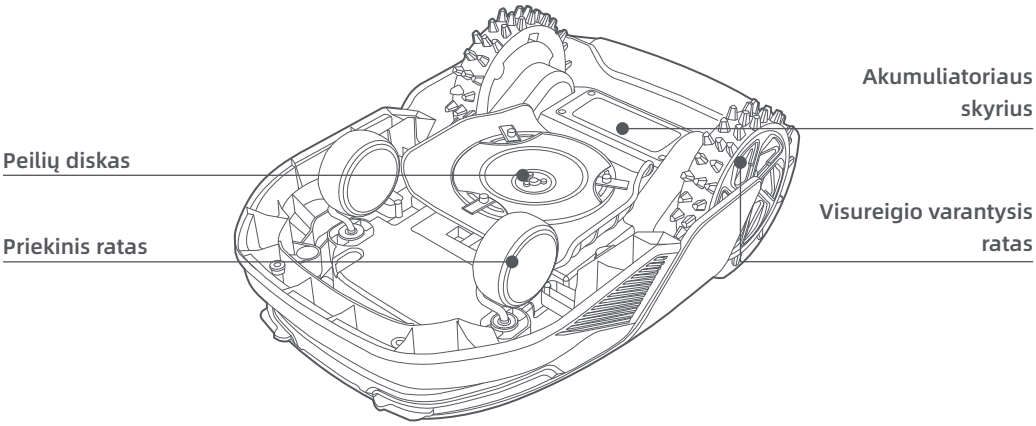


## Jutiklis

| Pavadinimas | Aprašymas |
|---|---|
| LiDAR | Gauna informaciją apie aplinką ir padeda nustatyti „A1 Pro “ padėtį, išvengti kliūčių bei aptikti vandenį ir nešvarumus.<br>Aptikimo nuotolis: 70 m 360° horizontaliu ir 59° vertikaliu plačiu kampu. |

# 4 Įrengimas

## 4.1 Pasirinkite tinkamą vietą

• Įkrovimo stotelę pastatykite ant lygaus paviršiaus netoli vejos krašto ir elektros lizdo. Rekomenduojama įrengti įkrovimo stotelę vietoje, kurioje būtų geras „Wi-Fi " signalo stiprumas.
**Pastaba.** Norėdami patikrinti vietos „Wi-Fi " signalo stiprumą, naudokite savo mobilųjį įrenginį. Stiprus „Wi-Fi " signalas pagerina „A1 Pro " ir programėlės ryšio stabilumą.
**Pastaba.** Įsitikinkite, kad žemė yra pakankamai minkšta varžtams įsukti.

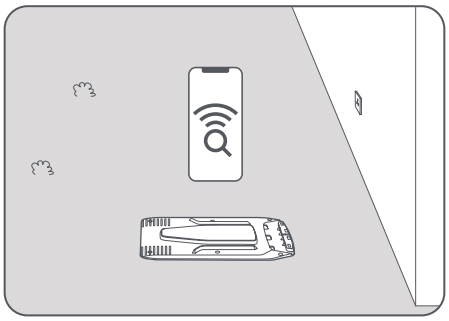

• Palikite bent **1 m** laisvos erdvės be kliūčių kairėje, dešinėje ir priešais įkrovimo stotelę. Įsitikinkite, kad aplink vietą esanti žolė yra trumpesnė nei **6 cm**. Jei žolė yra aukštesnė, pirmiausia ją nupjaukite stumiamąja vejapjove. Dėl aukštos žolės „A1 Pro " gali būti sunku grįžti į įkrovimo stotelę.

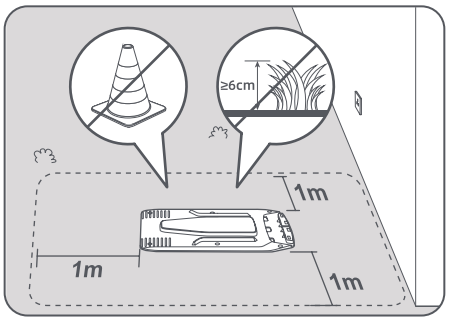


## 4.2 Įkrovimo stotelės įrengimas

❶ Pritvirtinkite pagrindo plokštę prie žemės pateiktais varžtais naudodami šešiakampį raktą.

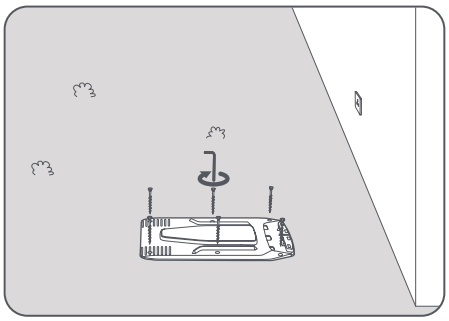

❷ Įstatykite įkrovimo bokštą į pagrindo plokštę, kol išgirsite spragtelėjimą.

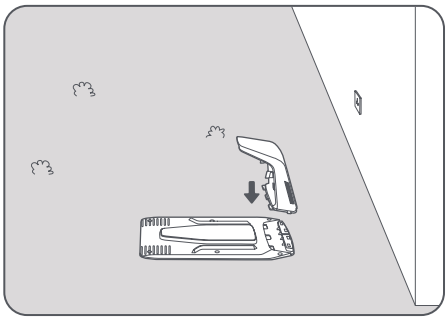

❸ Įstatykite valymo šepetėlį į įkrovimo bokštą, sulygiuodami liežuvėlį su grioveliu.

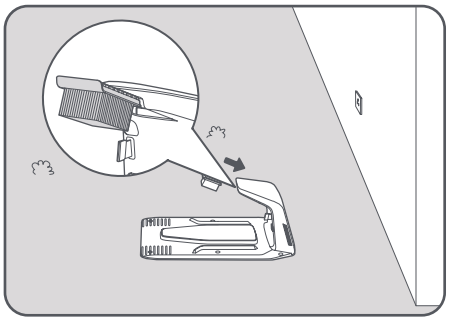

❹ Prijunkite maitinimo šaltinį prie ilginamojo laido, tada prijunkite prie elektros lizdo. Maitinimo šaltinį laikykite ne mažiau kaip **30 cm** virš žemės.
**Pastaba.** Jei tiekiamas maitinimas, įkrovimo stotelės LED indikatorius bus pastoviai mėlynas.

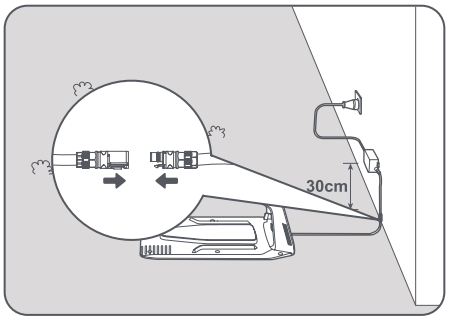


❺ Įstatykite „A1 Pro “ į įkrovimo stotelę, kad krautųsi. Įsitikinkite, kad „A1 Pro “ ir įkrovimo stotelės įkrovimo kontaktai yra tinkamai prijungti.
**Pastaba.** Kai „A1 Pro “ yra sėkmingai kraunamas įkrovimo stotelėje, indikatoriaus lemputė mirksės žaliai.

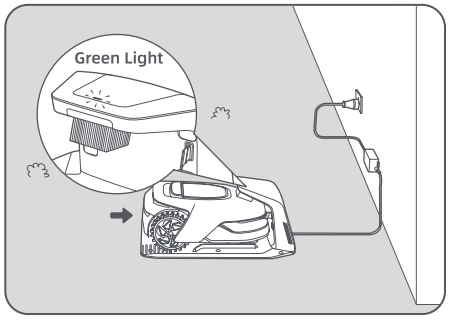


### LED indikatorius įkrovimo stotelėje

| LED indikatoriaus šviesos spalva | Reikšmė |
|---|---|
| Mirksinti / pastovi raudona | 1. Problemos su įkrovimo stotele (pavyzdžiui, įkrovimo srovės ar įtampos problema). |
| | 2. „A1 “ prisijungia prie įkrovimo stotelės, bet įkrovimas vyksta nejprastai (pavyzdžiui, įvyksta įkrovimo kontaktų trumpasis jungimas). |
| Pastovi mėlyna | Įkrovimo stotelei tiekiamas maitinimas. „A1 Pro “ ne įkrovimo stotelėje. |
| Mirksinti žalia | „A1 Pro “ kraunasi įkrovimo stotelėje. |
| Pastovi žalia | „A1 Pro “ yra įkrovimo stotelėje ir visiškai įkrautas. |

## 5 Paruošimas prieš naudojimą

Kai „A1 Pro “ įjungiamas pirmą kartą, prieš pradedant dirbti su „A1 Pro “ reikia atlikti keletą pagrindinių nuostatų.

❶ Nuimkite LiDAR apsauginį dangtelį.

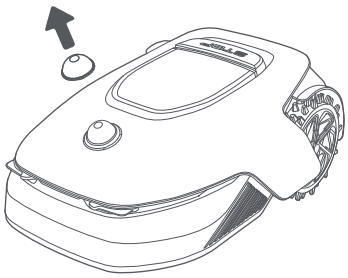

❷ Norėdami atidaryti valdymo skydelio dangtelį, paspauskite mygtuką **Sustabdyti**. Norėdami įjungti „A1 Pro “, valdymo skydelyje nuspauskite ir palaikykite mygtuką **Įjungimas / išjungimas 2 sekundes**.
**Pastaba.** „A1 Pro “ automatiškai įsijungs, kai prisijungs prie įkrovimo stotelės.

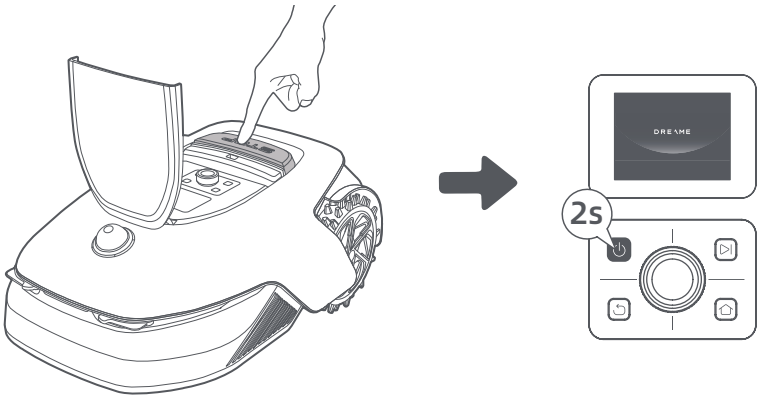


### ❸ Pasirinkite pageidaujamą kalbą

Norėdami pasirinkti kalbą, pasukite rankenėlę pagal laikrodžio rodyklę, kad eitumėte žemyn, arba prieš laikrodžio rodyklę, kad eitumėte aukštyn. Norėdami patvirtinti, paspauskite rankenėlę.

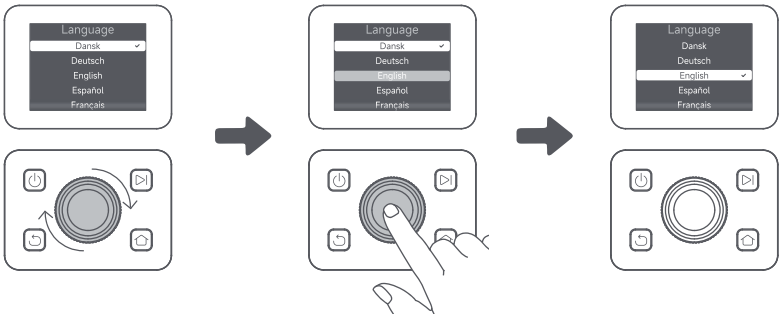


### ❹ Nustatykite PIN kodą

1. Norėdami pasirinkti skaičių nuo 0 iki 9, pasukite rankenėlę. Norėdami padidinti skaičių nuo 0 iki 9, pasukite pagal laikrodžio rodyklę, o norėdami sumažinti skaičių – prieš laikrodžio rodyklę. Norėdami nustatyti kitą skaitmenį, paspauskite rankenėlę. Norėdami pakeisti ankstesnį skaitmenį, pasukite rankenėlę prieš laikrodžio rodyklę, kol skaičius taps 0, ir pasukite ją dar vieną kartą.
**Pastaba.** Nenustatykite PIN kodo „0000 “.

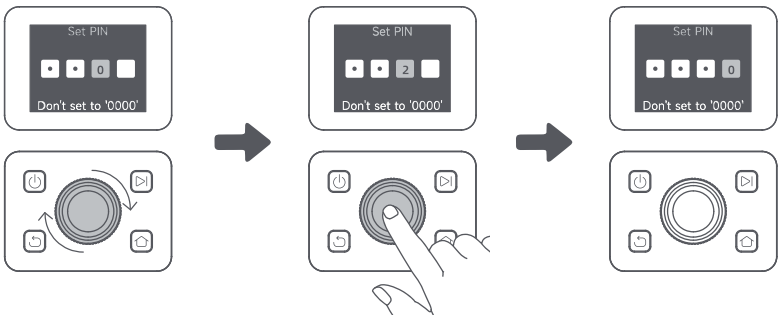

2. Norėdami užbaigti PIN kodo nustatymą, įveskite PIN kodą dar kartą.
**Pastaba.** Jei du slaptažodžiai nesutampa, nustatykite naują slaptažodį iš naujo.

**❺ Prijunkite „A1 Pro “ prie interneto**
Norėdami atsisiųsti programėlę „Dreamehome “ į savo mobilųjį įrenginį, nuskaitykite QR kodą. Baigę įdiegimą susikurkite paskyrą ir prisijunkite.

Taip pat galite atsisiųsti programėlę „Dreamehome “ iš „App Store “ arba „Google Play “.

Download on the App Store

Get it on Google Play

**1) „Bluetooth “ ryšys**
1. Įjunkite „Bluetooth “ funkciją savo mobiliajame įrenginyje.
2. Nuskaitykite ant dangtelio nurodytą QR kodą arba rankiniu būdu pasirinkite „A1 Pro “ per programėlę.

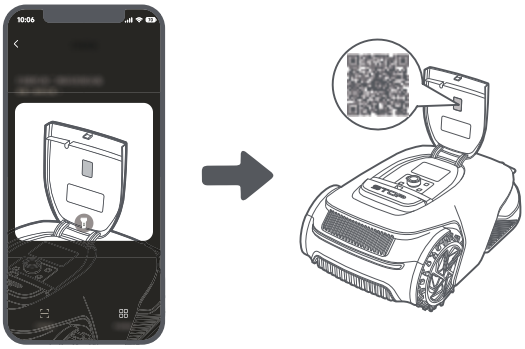

3. Nuspauskite ir palaikykite valdymo skydelio mygtuką 3 sekundes, ir „A1 Pro “ pereis į „Bluetooth “ susiejimo režimą.

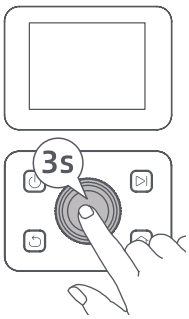

4. Susiekite „A1 Pro “ su savo mobiliojo įrenginio „Bluetooth “ funkcija.
**Pastaba.** Įsitikinkite, kad jūsų mobilusis įrenginys yra ne toliau kaip **10 m** nuo „A1 Pro “.

**2) „Wi-Fi “ ryšys**
Įsitikinkite, kad „A1 Pro “ ir jūsų mobilusis įrenginys yra prijungti prie to paties „Wi-Fi “ tinklo. Norėdami užbaigti prisijungimą, vadovaukitės programėlėje pateiktais nurodymais.
**Pastaba.** Naudokite vienos juostos 2,4 GHz dažnio tinklą arba dviejų juostų 2,4/5 GHz dažnio tinklą.
**Pastaba.** Taip pat galite įsigyti ryšio modulį, kad galėtumėte nuotoliniu būdu valdyti „A1 Pro “ be „Wi-Fi “ ryšio.
**Kaip panaikinti „A1 Pro “ susiejimą?**
Sėkmingai atlikus susiejimą, „A1 Pro “ automatiškai susiejamas su „Dreamehome “ paskyra. Kiekvienas įrenginys gali būti susietas tik su viena paskyra. Jis negali būti susietas su kita paskyra tuo pačiu metu. Norėdami susieti „A1 Pro “ su nauja paskyra, pirmiausia turite panaikinti jo susiejimą. Norėdami panaikinti įrenginio susiejimą, galite eiti į **Įrenginys** ir bakstelėti **Daugiau > Panaikinti**.

**Kaip atsijungti nuo savo „Dreamehome “ paskyros arba ją panaikinti?**
Norėdami atsijungti, eikite į **Aš > Nuostatos > Paskyra > Atsijungti**. Norėdami panaikinti paskyrą, eikite į **Aš > Nuostatos > Paskyra > Panaikinti paskyrą.**

# 6 Žemėlapio sudarymas sode

Prieš pradėdami žemėlapio sudarymą, patikrinkite šiuos dalykus:
• „A1 Pro “ akumuliatoriaus įkrovimo lygis yra didesnis nei **50 %**.
• LiDAR apsauginis dangtelis nuimtas.

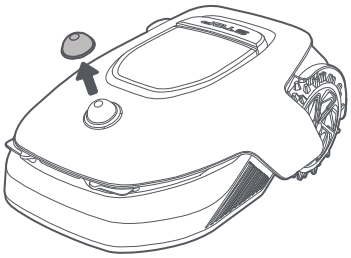

• „A1 Pro “ sėkmingai prisijungia prie įkrovimo stotelės.

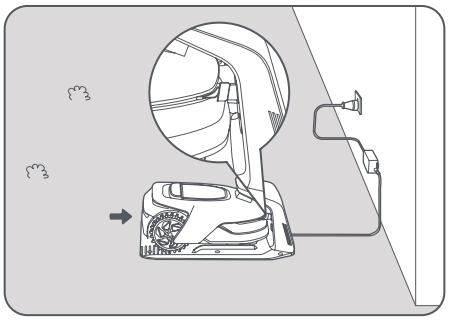

## 6.1 Sukurkite ribą

❶ Programėlėje bakstelėkite **Pradėti kurti** ir „A1 Pro “ patikrins savo būseną ir atliks kalibravimą. Jis automatiškai išvažiuos iš įkrovimo stotelės, kad atliktų kalibravimą. Būkite atsargūs.

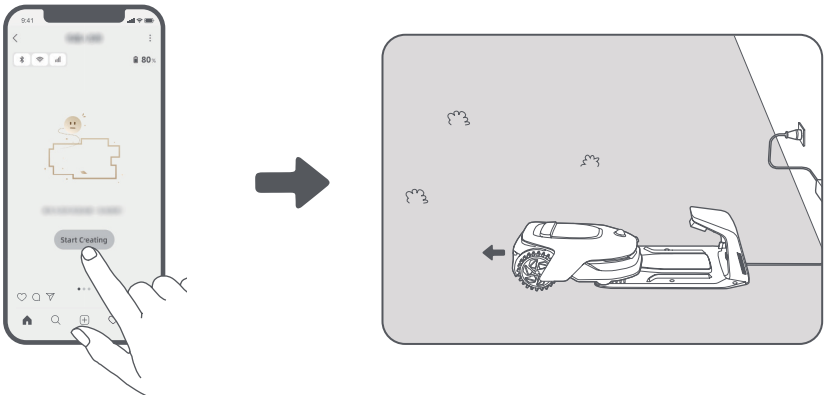


❷ Naudodami nuotolinį valdymą nuvežkite „A1 Pro “ prie vejos pakraščio ir bakstelėkite **Nustatyti pradinį tašką**, kad patvirtintumėte ribos pradinį tašką.

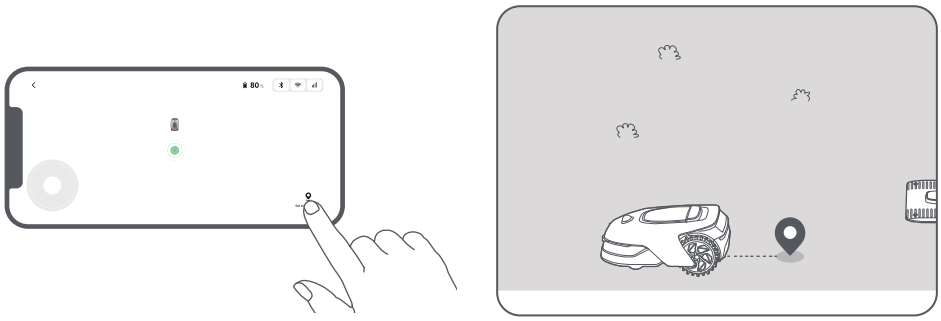

❸ Naudodami nuotolinį valdymą veskite „A1 Pro “ palei vejos pakraščius, kad sukurtumėte darbo sritį. Kai valdote „A1 Pro “ nuotoliniu būdu nustatydami ribas, turėkite omenyje:

⚠ **Įspėjimas.** Kurdami ribas neperkelkite „A1 Pro “ rankiniu būdu, nes žemėlapio sudarymas gali nepavykti.

⚠ **Įspėjimas.** Kai žemėlapio sudarymas pradedamas naudojant nuotolinį valdymą, neprijunkite „A1 Pro “ prie įkrovimo stotelės nuotoliniu būdu, kol vyksta žemėlapio sudarymas. Priešingu atveju LiDAR gali būti užblokuotas, o tai gali sutrikdyti žemėlapio sudarymą.

• Valdydami „A1 Pro “ nuotoliniu būdu, eikite **5 m** atstumu už įrenginio.

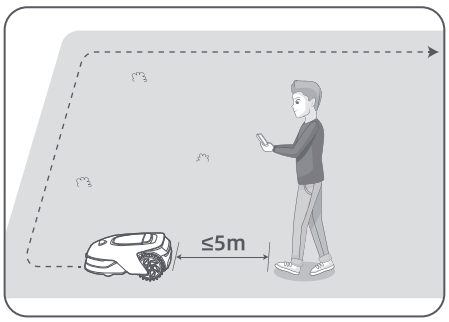

• Nesukurkite ribos nuolydyje, kuris yra didesnis nei **27 %**.

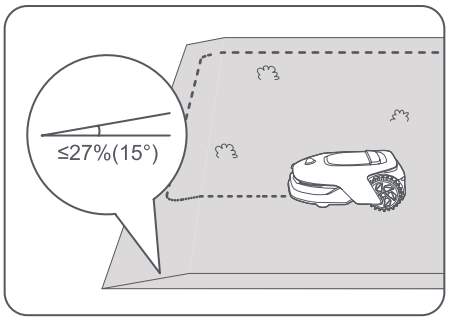


• Nekurkite ribų siauresniuose nei **1,5 m pločio koridoriuose.**

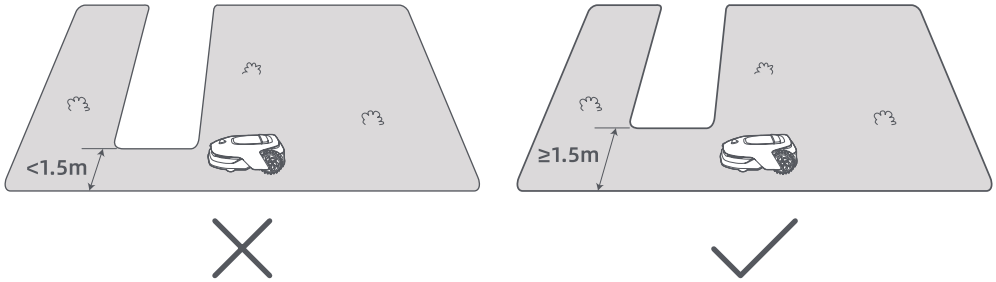


• Jei tarp jūsų vejos krašto ir greta esančio žemės paviršiaus yra didesnis nei **4 cm** aukščio skirtumas, naudokite „A1 Pro " ne arčiau kaip **10 cm** atstumu nuo vejos krašto.

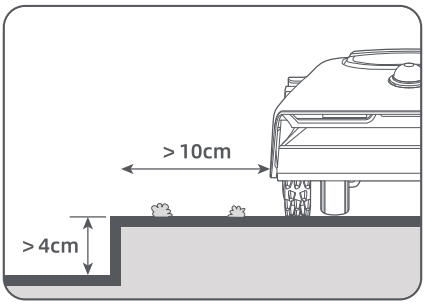


• Įsitikinkite, kad posūkio kampai yra didesni nei **90°** .

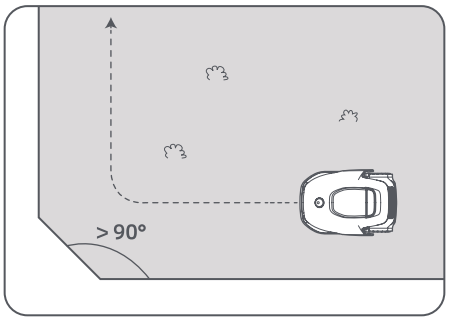

❹ Kai „A1 Pro “ grįžta **1 m** iki pradinio taško, galite bakstelėti **Uždaryti ribą** ir ribų sudarymas bus automatiškai baigtas.

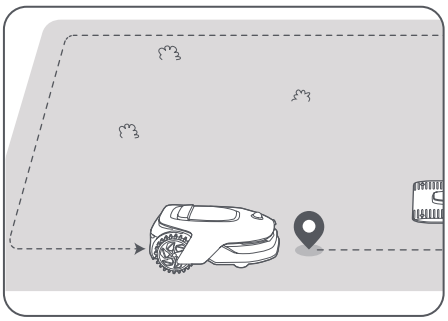

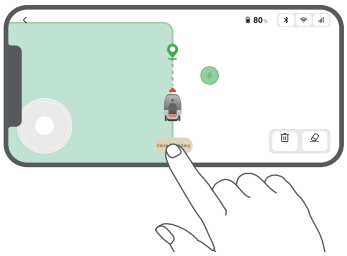

## 6.2 Nustatyti vengtiną zoną

Nors „A1 Pro “ gali automatiškai išvengti kliūčių, vis tiek būtina nustatyti sritis, kuriose kyla pavojus nukristi, pvz., baseinus ir smėlio griovius, kaip vengtinas zonas. Objektus, kuriuos norite apsaugoti (pavyzdžiui, gėlyną, batutą, daržą ar išsikišusias medžio šaknis), nustatykite kaip vengtinas zonas. Vengtinas zonas galite sukurti per programėlę, valdydami „A1 Pro “ nuotoliniu būdu, arba jas galite nubrėžti arba panaikinti pačiame žemėlapyje, naudodami funkciją **Žemėlapio redagavimas**.

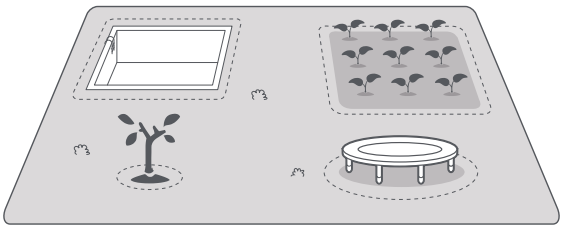

## 6.3 Nustatykite kelias zonas

Jei jūsų veją skiria keliai arba turite kelias izoliuotas vejas, norėdami tęsti darbo srities kūrimą naudodamiesi nuotoliniu valdymu, programėlėje galite bakstelėti **Darbo zona**. Taip pat galite pridėti, panaikinti ar modifikuoti zonas srityje **Žemėlapio redagavimas**, kai žemėlapis jau sukurtas.

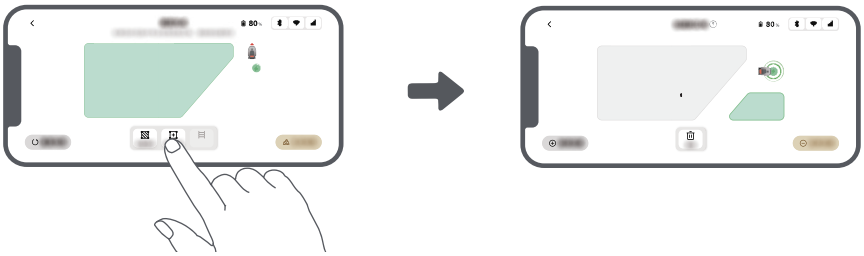

## 6.4 Nustatyti taką

Norėdami sujungti izoliuotas sritis, sukurkite takus. Izoliuotų zonų be tako negalės pasiekti „A1 Pro “.
**Pastaba.** Pagal numatytuosius nustatymus „A1 Pro “ tik juda taku, bet nepjauna žolės.
**Pastaba.** Jei jūsų veja yra padalyta praėjimais, kurių aukštis didesnis nei **4 cm**, pastatykite objektą, kurio nuolydis būtų lygus praėjimo aukščiui (pavyzdžiui, rampą).

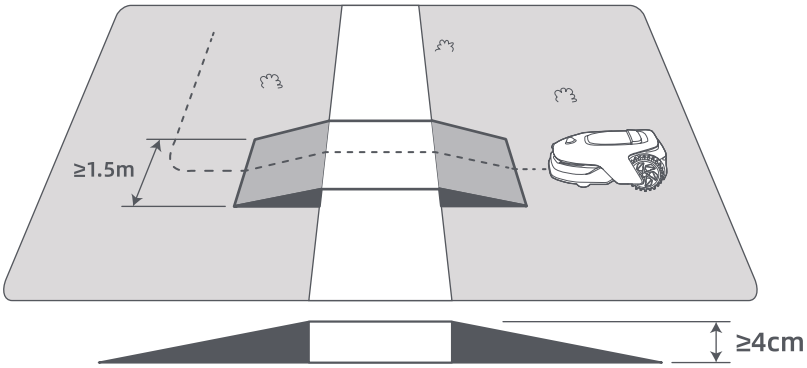


**• Kaip sujungti dvi izoliuotas darbo zonas**
Jei nauja (-os) sritis (-ys) ir pradinė sritis persidengia, jos bus automatiškai sujungtos. Norėdami sujungti izoliuotas sritis, sukurkite takus, kad jas galėtų pasiekti „A1 Pro “. Bakstelėkite **Takas** ir sukurkite taką valdydami „A1 Pro “ nuotoliniu būdu.
**Pastaba.** Įsitikinkite, kad tako pradžia ir pabaiga yra darbo srityje. Laikykitės ne mažesnio kaip **1 m** atstumo tarp tako pradžios / pabaigos ir ribos.

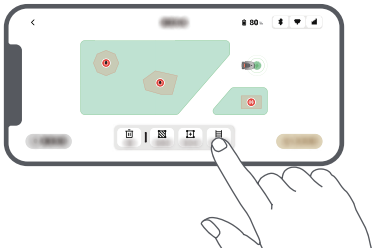

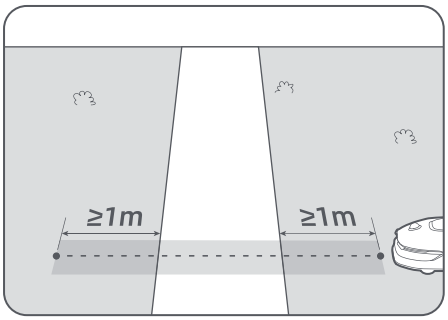

**• Kaip sujungti darbo sritį ir įkrovimo stotelę**

Jei jūsų įkrovimo stotelė nėra darbo srityje, reikia sukurti taką, kuris ją sujungtų su darbo sritimi. Bakstelėkite **Takas** ir valdydami „A1 Pro “ nuotoliniu būdu sukurkite taką, kuriuo jis galės grįžti į įkrovimo stotelę.

**Pastaba.** Kurdami taką užtikrinkite, kad vienas jo galas persidengtų su darbo sritimi bent 1 metrą ( ≥ 1 m), o kitas galas būtų ne daugiau nei 0,2 metro ( < 0,2 m) priešais įkrovimo stotelę.

⚠ **Įspėjimas.** Kurdami takus, jungiančius darbo sritį ir įkrovimo stotelę, nenaudokite „A1 Pro “ nuotolinio prijungimo prie įkrovimo stotelės funkcijos. Priešingu atveju LiDAR gali būti užblokuotas, o tai gali sutrikdyti žemėlapio sudarymą.

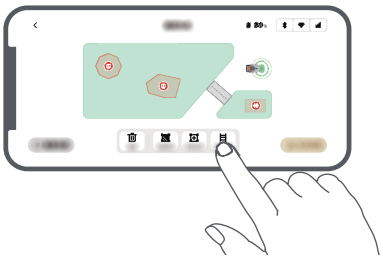

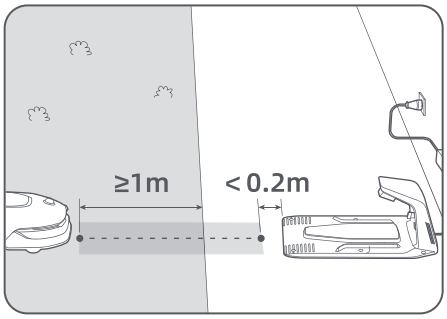


## 6.5 Baigti kurti žemėlapį

Baigę kurti darbo sritis, takus ir vengtinas zonas, bakstelėkite **Baigti kurti žemėlapį**. Baigus žemėlapio sudarymą „A1 Pro “ turėtų būti žemėlapyje, priešingu atveju gausite raginimą nuotoliniu valdymu perkelti jį į žemėlapį.

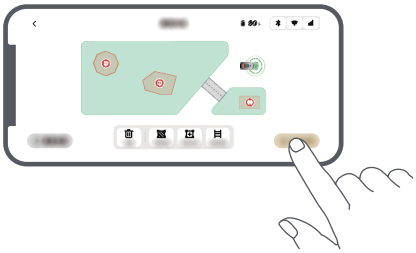

# 7 Veikimas

## 7.1 Susipažinimas su valdymo skydeliu

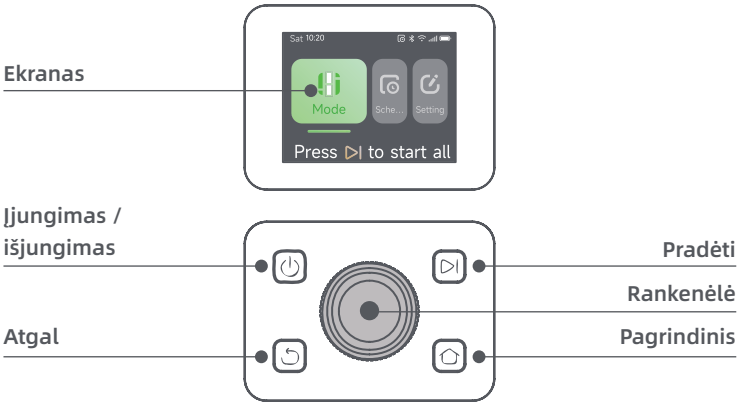


| Piktograma | Būsena |
|---|---|
| | Akumuliatoriaus įkrovimo lygis (rodo esamą akumuliatoriaus įkrovimo lygį.) |
| | Vyksta įkrovimas („A1 Pro “ sėkmingai prisijungia prie įkrovimo stotelės.) |
| | „Bluetooth “ („A1 Pro “ prisijungęs prie programėlės per „Bluetooth “.) |
| | „Wi-Fi “ („A1 Pro “ prisijungęs prie programėlės per „Wi-Fi “ tinklą.) |
| | Ryšio paslauga (ryšio paslauga aktyvuota.) |
| | Tvarkaraštis (užduotis numatyta šiandienai, bet dar nepradėta.) |

| Mygtukas | Funkcija |
|---|---|
| Įjungimas / išjungimas ⏻ | Įsitikinkite, kad „A1 Pro“ yra išvažiavęs iš įkrovimo stotelės. Norėdami įjungti arba išjungti, nuspauskite ir palaikykite **Maitinimo** mygtuką 2 sekundes. |
| Pradėti ▷\| | Norėdami pradėti vejos pjovimą, paspauskite mygtuką **Pradėti** ir uždarykite dangtelį per 5 sekundes. Jei dangtelis nebus uždarytas per 5 sekundes, užduotis bus atšaukta. |
| Pagrindinis ⌂ | Norėdami, kad „A1 Pro“ grįžtų į įkrovimo stotelę krautis, paspauskite mygtuką **Pagrindinis** ir uždarykite dangtelį per 5 sekundes. Jei dangtelis nebus uždarytas per 5 sekundes, užduotis bus atšaukta. |
| Atgal ↺ | Norėdami grįžti į ankstesnį puslapį, paspauskite mygtuką **Atgal**. |
| Rankenėlė | Norėdami patvirtinti meniu pasirinkimą, paspauskite **rankenėlę**. |
| | Norėdami įjungti „A1 Pro“ įrenginio „Bluetooth“ susiejimo režimą, nuspauskite ir palaikykite **rankenėlę** 3 sekundes. |
| | Norėdami naršyti meniu, pasukite **rankenėlę** pagal laikrodžio rodyklę arba prieš laikrodžio rodyklę. |
| Pradėti + Atgal | Norėdami atstatyti „A1 Pro“ gamyklinius nustatymus, kartu nuspauskite ir palaikykite mygtukus **Pradėti** ir **Atgal** 3 sekundes. PIN kodas nebus ištrintas. |
| Pagrindinis + Atgal | Norėdami patekti į nuostatų puslapį Apie, kartu nuspauskite mygtukus **Pagrindinis** ir **Atgal**, ir palaikykite 3 sekundes. Puslapis „Apie“ išnyks po 5 sekundžių. |
| Rankenėlė + Atgal | Norėdami atstatyti PIN kodą, kartu nuspauskite ir palaikykite rankenėlę ir mygtuką **Atgal** 3 sekundes. |
| Sustabdyti | Norėdami atidaryti valdymo skydelio dangtelį ir sustabdyti „A1 Pro“, paspauskite mygtuką **Sustabdyti**. Norint tęsti „A1 Pro“ operaciją, reikia įvesti PIN kodą valdymo skydelyje. |

## Ekrano meniu struktūros apžvalga

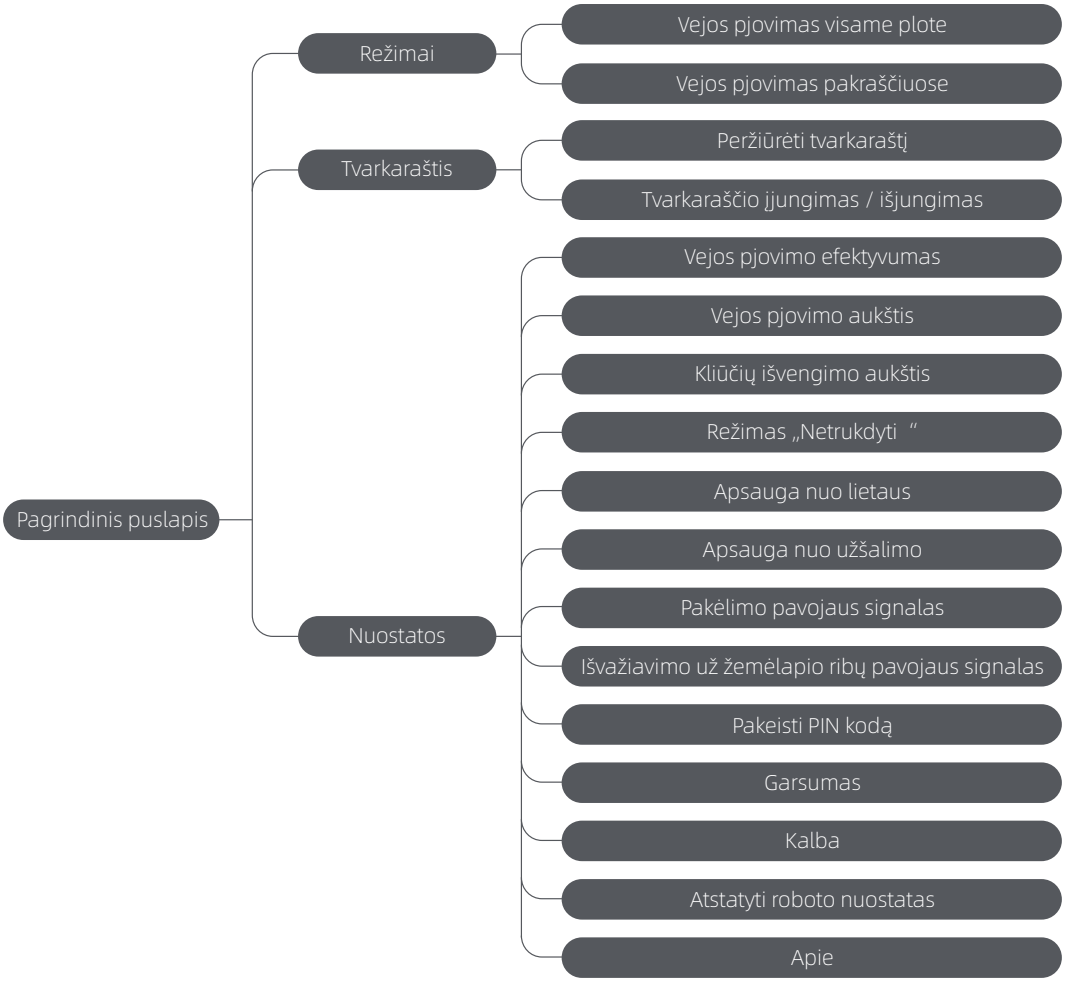


*Galima atnaujinti priklausomai nuo programinės įrangos versijos.

## 7.2 Vejos pjovimas pirmą kartą

Patarimai prieš pjovimą:

• Naudodami stumiamąją vejapjovę nupjaukite žolę, kad ji būtų ne aukštesnė kaip **10 cm**.

• Pašalinkite kliūtis nuo vejos, įskaitant šiukšles, lapų krūvas, žaislus, laidus ir akmenis. Įsitikinkite, kad „A1 Pro “ pjaunant veją ant jos nebūtų vaikų ar gyvūnų.

• Užpildykite vejoje esančias duobutes.

• Iš anksto nustatykite pjovimo parametrus programėlėje (pvz., vejos pjovimo efektyvumą, pjovimo aukštį ir pjovimo kryptį).

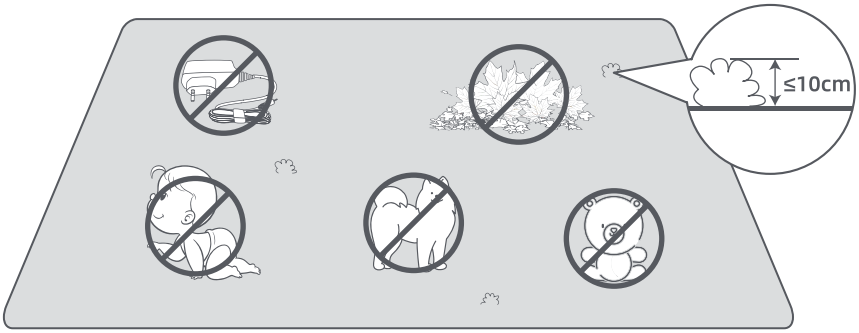


Paspauskite valdymo skydelio mygtuką **Pradėti** ir uždarykite viršutinį dangtelį per 5 sekundes. „A1 Pro “ išvažiuos iš įkrovimo stotelės ir pradės vejos pjovimą. Norėdami pradėti vejos pjovimą, taip pat galite programėlėje bakstelėti **Pradėti**.

**• Pradėkite per valdymo skydelį**

1. Paspauskite mygtuką **Sustabdyti**, pakelkite viršutinį dangtelį ir įveskite PIN kodą.

2. Ekrane pasirinkite **Režimai** ir paspauskite rankenėlę.

3. Pasukite rankenėlę, kad pasirinkite vejos pjovimo režimą.

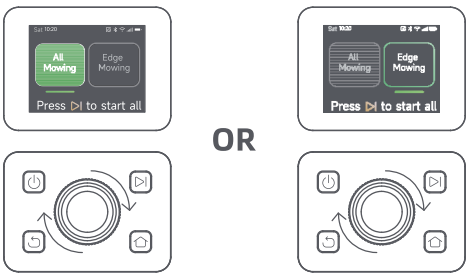

4. Paspauskite mygtuką Pradėti ir uždarykite viršutinį dangtelį per 5 sekundes. „A1 Pro “ pradės vejos pjovimą.

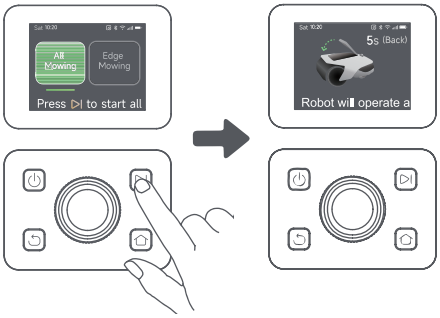


**• Pradėkite per programėlę**

1. Atidarykite programėlę.
2. Pasirinkite pjovimo režimą ir bakstelėkite **Pradėti**, kad pradėtumėte vejos pjovimą.

## 7.3 Pristabdymas

Norėdami pristabdyti dabartinę vejos pjovimo užduotį, galite paspausti roboto „A1 Pro “ mygtuką **Sustabdyti** arba programėlėje bakstelėti **Pristabdyti**.

**Pastaba.** Paspaudus mygtuką **Sustabdyti**, „A1 Pro “ bus užrakintas ir jo nebus galima paleisti tiesiai per programėlę. Norėdami tęsti vejos pjovimą, pirmiausia įveskite iš anksto nustatytą PIN kodą valdymo skydelyje.

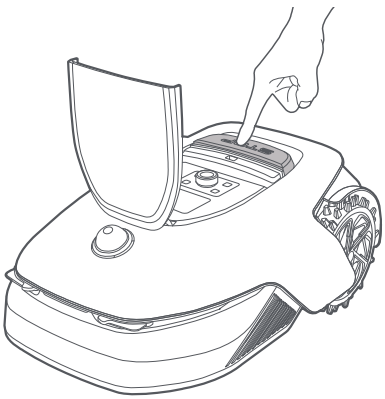

ARBA

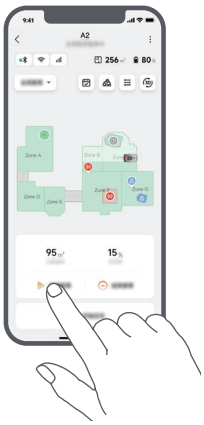

## 7.4 Paleidimas iš naujo

Norėdami atnaujinti užduotį, kai „A1 Pro “ pristabdytas, paspauskite „A1 Pro “ mygtuką **Pradėti** ir **uždarykite dangtelį** per 5 sekundes. „A1 Pro “ tęs ankstesnę vejos pjovimo užduotį. Norėdami paleisti vejos pjovimo užduotį, taip pat galite programėlėje bakstelėti **Tęsti**.

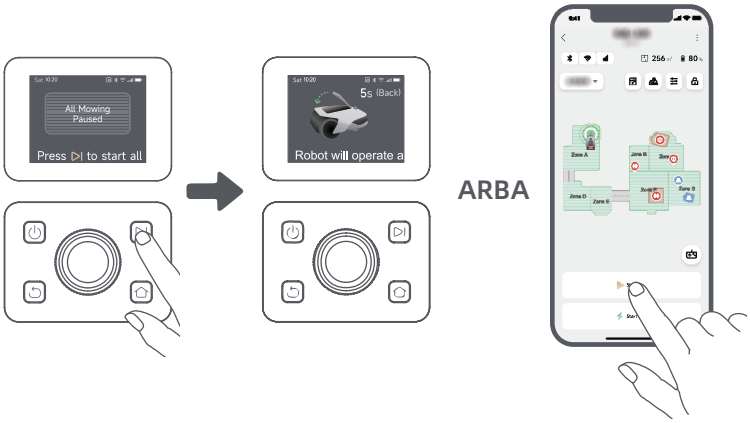


## 7.5 Grįžimas į įkrovimo stotelę

Norėdami sustabdyti pjovimo užduotį ir grąžinti „A1 Pro “ į įkrovimo stotelę, patvirtinkite savo PIN kodą valdymo skydelyje ir tada paspauskite mygtuką **Pagrindinis**. Patvirtinkite, kad norite baigti užduotį, ir uždarykite dangtelį per 5 sekundes. „A1 Pro “ automatiškai grįš į įkrovimo stotelę krautis. Norėdami, kad „A1 Pro “ grįžtų į įkrovimo stotelę, taip pat galite programėlėje bakstelėti **Grįžti į stotelę**.

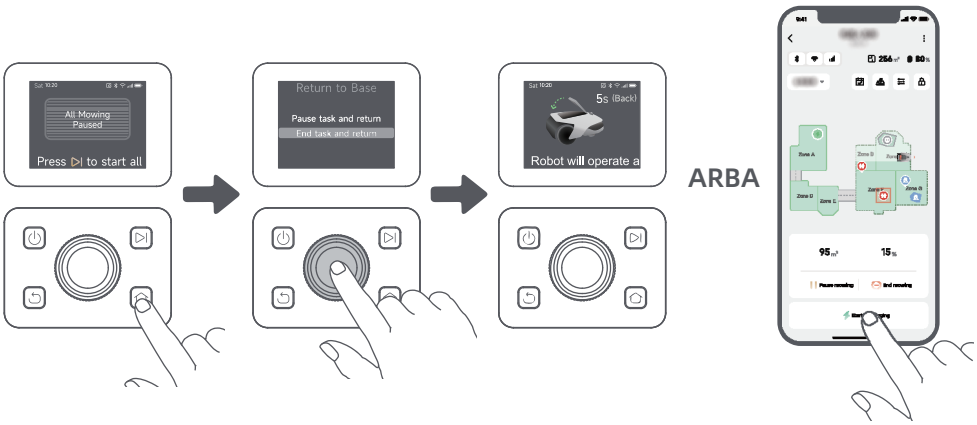


# 8 „Dreamehome “ programėlė

## Kur galite sužinoti daugiau

Programėlė „Dreamehome “ yra daugiau nei nuotolinis valdymas. Naudodamiesi programėle galite atlikti daugybę veiksmų: nuotoliniu būdu nustatyti įvairias nuostatas, išbandyti skirtingus vejos pjovimo režimus, laisvai redaguoti žemėlapį ir koreguoti vejos pjovimo tvarkaraščius. Be to, galite peržiūrėti savo vejos 3D žemėlapį pačioje programėlėje.

## 8.1 Vejos pjovimo režimai

„A1 Pro “ turi vairių vejos pjovimo režimų. Režimus galite perjungti naudodami programėlę.

## 8.2 Tvarkaraštis

Sudarius pirmąjį žemėlapį, „A1 Pro “ automatiškai sukuria du savaitinius vejos pjovimo tvarkaraščius pagal vejos dydį: **Pavasario/vasaros tvarkaraštis** ir **Rudens/žiemos tvarkaraštis**. Norėdami atlikti išsamias tvarkaraščio nuostatas, programėlėje galite bakstelėti **Tvarkaraštis**. Naudodami tvarkaraščio funkciją, galite palikti visus kasdienio vejos pjovimo darbus įrenginiui „A1 Pro “. Jums reikia tik atlikti reguliarią „A1 Pro “ priežiūrą.
**Pastaba.** Jei nerimaujate, kad „A1 Pro “ gali trukdyti jums ar jūsų kaimynams, kai jis autonomiškai dirba tam tikru laiku, galite eiti į **Nuostatos > Netrukdyti** ir programėlėje nustatyti laiką Netrukdyti.

## 8.3 Užraktas nuo vaikų

Jei nerimaujate, kad „A1 Pro “ gali naudotis vaikai, programėlėje galite įjungti funkciją **Užraktas nuo vaikų**. Įjungus šią funkciją, „A1 Pro “ bus užrakintas, jei atidarius dangtelį 5 minutes nebus atliekama jokių veiksmų.

## 8.4 Apsauga nuo lietaus

Jei nerimaujate, kad vejos pjovimo darbus gali paveikti nepalankios oro sąlygos, galite įjungti funkciją **Apsauga nuo lietaus** valdymo skydelio arba programėlės srityje **Nuostatos**. Kai ši funkcija įjungta, prasidėjus lietui „A1 Pro “ automatiškai pristabdo vejos pjovimą ir grįžta į įkrovimo stotelę. Apsaugos nuo lietaus laiką galite nustatyti programėlėje.

## 8.5 Apsauga nuo užšalimo

Kai temperatūra yra žemesnė nei **6 °C** , pjovimo darbai gali padaryti ilgalaikę žalą vejai. Dėl įrenginio savaiminės apsaugos akumuliatoriaus nebus galima įkrauti. Galite įjungti funkciją **Apsauga nuo užšalimo** valdymo skydelio arba programėlės srityje **Nuostatos**. Ši funkcija suteikia galimybę „A1 Pro “ automatiškai sustabdyti pjovimą ir grįžti į įkrovimo stotelę, kai aplinkos temperatūra yra ≤ **6 °C** . Jis automatiškai atnaujins darbą, kai temperatūra bus aukštesnė nei **11 °C** .

### 8.6 Pakėlimo pavojaus signalas

Kai ši funkcija įjungta, pakėlus „A1 Pro “ jis iškart bus užrakintas ir įsijungs pavojaus signalas.

### 8.7 Išvažiavimo už žemėlapio ribų pavojaus signalas

Įjungus šią funkciją, „A1 Pro “ bus užrakintas ir, jam pajudėjus už žemėlapio ribų, iš karto įsijungs pavojaus signalas. **(Šiai funkcijai reikia įdiegti ryšio modulį.)**

### 8.8 Tikralaikė buvimo vieta

**Naudodami ryšio modulį,** galite peržiūrėti dabartinę „A1 Pro “ buvimo vietą „Google Maps “.

**Pastaba.** „Dreame “ kūrybinė komanda nuolat atlieka nuotolinius **OTA („Over-the-Air “)** atnaujinimus ir programinės įrangos bei programėlės priežiūrą. Norėdami, kad programinė įranga ir programėlė būtų nuolat atnaujinamos ir galėtumėte naudoti daugiau funkcijų, tikrinkite pranešimus dėl atnaujinimų arba įjunkite funkciją **Automatinis atnaujinimas**.

## 9 Priežiūra

Siekdami užtikrinti geresnį „A1 Pro “ veikimą ir ilgesnę eksploatavimo trukmę, reguliariai jį valykite ir keiskite susidėvėjusias dalis toliau nurodytu dažnumu:

| Dalis | Keitimo dažnumas |
|---|---|
| Peiliai | Kas 6–8 savaites arba dažniau |
| Valymo šepetėlis | Kas 12 mėnesių arba dažniau |

### 9.1 Valymas

⚠ **Įspėjimas.** Prieš valydami, išjunkite „A1 Pro “ ir atjunkite įkrovimo stotelę.
⚠ **Įspėjimas.** Prieš apversdami „A1 Pro “, įsitikinkite, kad LiDAR apsauginis dangtelis yra uždengtas, kad nepažeistumėte LiDAR sistemos.

**• Korpusas, važiuoklė ir peilių diskas:**

1. Išjunkite „A1 Pro “.

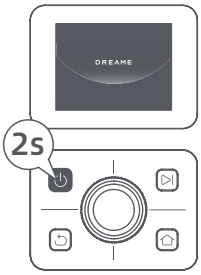


2. Uždenkite LiDAR sistemos apsauginį dangtelį.

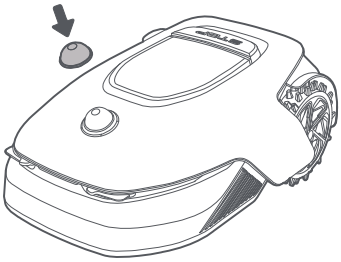

3. Apverskite „A1 Pro “.

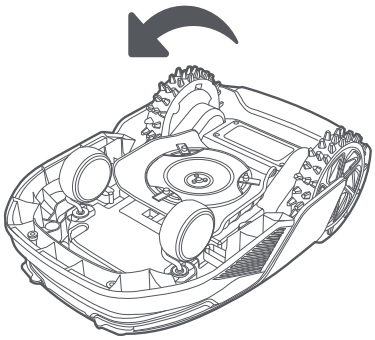

4. Nuplaukite korpusą, peilių diską ir važiuoklę vandens srove.

⚠ **Įspėjimas.** Nelieskite peilių valydami važiuoklę. Valydami dėvėkite pirštines.

⚠ **Įspėjimas.** Valydami nenaudokite aukšto slėgio plovimo įrenginio. Valydami nenaudokite valymo priemonių.

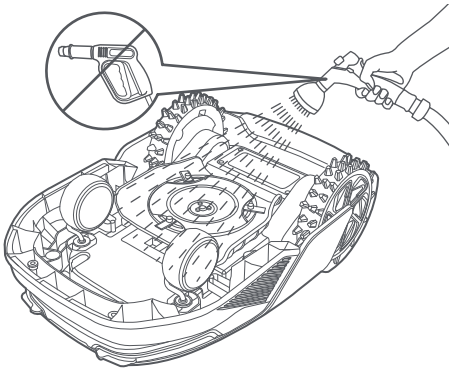

5. LiDAR jutiklį valykite atsargiai, naudodami nepūkuotą audinį.

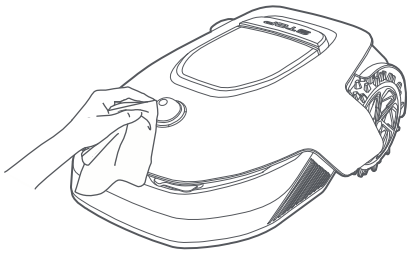

**• Įkrovimo kontaktai:**
Nuvalykite „A1 Pro " ir įkrovimo stotelės įkrovimo kontaktus švaria šluoste. Pasirūpinkite, kad po valymo įkrovimo kontaktai būtų laikomi sausi.

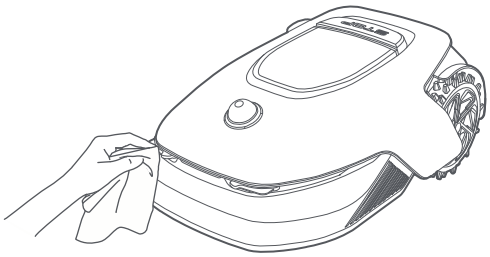

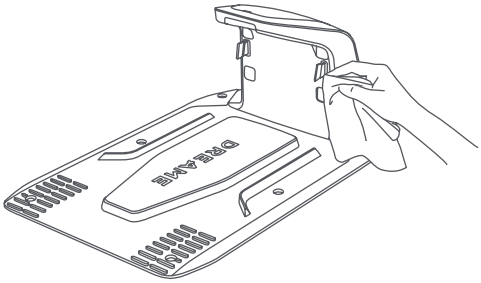

## 9.2 Komponentų keitimas

**• Peilių keitimas**
Kad peiliai išliktų aštrūs, juos reikia reguliariai keisti. Rekomenduojama peilius keisti kas **6–8 savaites** arba dažniau. Naudokite tik originalius „Dreame " peilius.

⚠ **Įspėjimas.**Prieš keisdami peiliukus, išjunkite „A1 Pro " ir užsidėkite apsaugines pirštines.
**Pastaba.** Kad pjovimo sistema būtų subalansuota, pakeiskite visus tris peilius vienu metu.

1. Išjunkite „A1 Pro ".

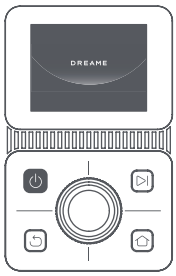


2. Įsitikinkite, kad LiDAR apsauginis dangtelis yra uždėtas.

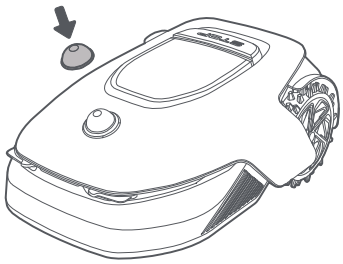

3. Padėkite „A1 Pro “ ant minkšto paviršiaus ir apverskite.

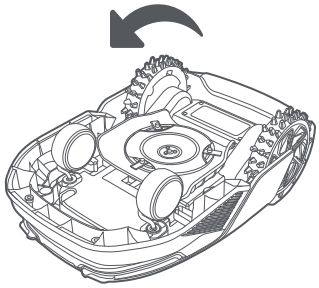

4. Nuimkite laikiklį paspausdami mygtuką po peilių disku.

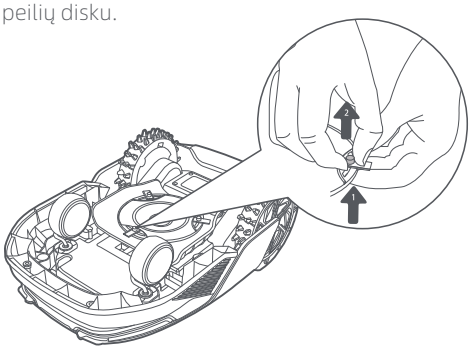

5. Nuimkite peilį sulygiuodami peilio angą su velenu.

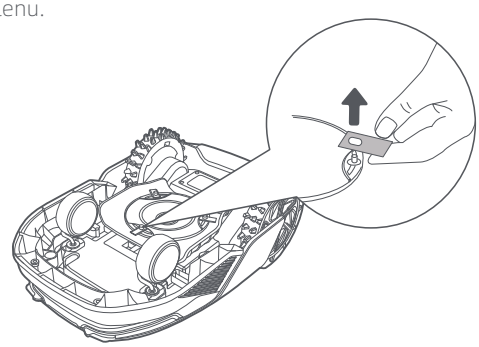

6. Nuimkite 3 peiliukus ir laikiklius.

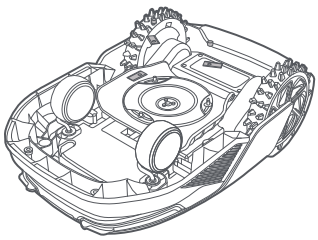

7. Paspauskite mygtuką po peilių disku ir sulygiuokite laikiklio angą su velenu, kad pritvirtintumėte laikiklius ir peilius.

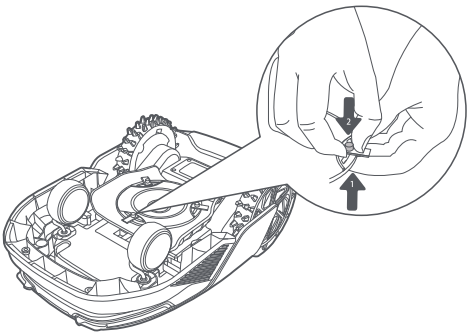

8. Įsitikinkite, kad peiliai gali laisvai suktis.

**• Valymo šepetėlio keitimas**

Kai LiDAR jutiklio valymo šepetėlis susidėvi, šerelių būklė pablogėja, o tai gali turėti įtakos jo valymo efektyvumui. Norėdami užtikrinti gerą valymo rezultatą, reguliariai keiskite valymo šepetėlį. Rekomenduojama valymo šepetėlį keisti kas **12 mėnesių** arba dažniau.

**Pastaba.** Prieš keisdami valymo šepetėlį, būtinai atjunkite įkrovimo stotelę.

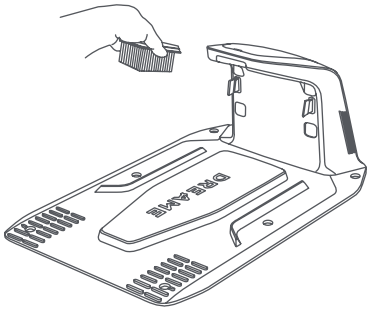

# 10 Akumuliatorius

Ilgą laiką laikydami „A1 Pro “ nenaudojamą, įkraukite jį kas **6 mėnesius**, kad apsaugotumėte akumuliatorių. Akumuliatoriaus gedimams, atsiradusiems dėl perteklinės iškrovos, netaikoma ribota garantija. Nekraukite akumuliatoriaus, jei aplinkos temperatūra yra aukštesnė nei **45 ° C (113 ° F)** arba žemesnė nei **6 ° C (43 ° F)**. Akumuliatoriaus ilgalaikio laikymo temperatūra turėtų būti nuo **-10 iki 35 ° C (nuo 14 iki 95 ° F)**. Siekiant sumažinti žalą, rekomenduojama akumuliatoriaus laikymo temperatūra yra **nuo 0 iki 25 ° C (nuo 32 iki 77 ° F)**.

**Pastaba.** „A1 Pro “ akumuliatoriaus eksploatavimo trukmė priklauso nuo naudojimo dažnumo ir veikimo valandų skaičiaus. Jei akumuliatorius sugadintas arba jo neįmanoma įkrauti, nenaudokite pasenusio ar sugedusio akumuliatoriaus savo nuožiūra. Laikykitės vietinių atliekų perdirbimo taisyklių.

**Įkrovimo maža galia režimas:**

Įjungus įkrovimo maža galia režimą, funkcijos, nesusijusios su įkrovimu, bus išjungtos. (Ekranas ir tinklas bus išjungti.)

• Norėdami įjungti įkrovimo maža galia režimą, vienu metu paspauskite ir palaikykite mygtukus **Pradėti** ir **Pagrindinis**, ir tuo pačiu metu greitai paspauskite mygtuką **Atgal** 5 kartus. Išgirsite balso pranešimą: įkrovimo maža galia režimas įjungtas.

• Norėdami išjungti įkrovimo maža galia režimą, iš naujo paleiskite „A1 Pro “ arba 5 kartus greitai paspauskite **Maitinimo** mygtuką.

# 11 Laikymas žiemą

**• „A1 Pro “**

**1. Visiškai įkraukite akumuliatorių ir išjunkite „A1 Pro “.**

2. Prieš padėdami „A1 Pro “ į sandėlį žiemai, jį kruopščiai išvalykite.
3. Uždenkite LiDAR apsauginį dangtelį.
4. Laikykite „A1 Pro “ sausoje vietoje, aukštesnėje nei 0 ° C temperatūroje.

**• Įkrovimo stotelė**

Išjunkite įkrovimo stotelę ir laikykite ją sausoje ir vėsioje vietoje, apsaugotoje nuo tiesioginių saulės spindulių.

**Pastaba.** Jei ilgą laiką nenaudojote „A1 Pro “, sudarykite savo sodo žemėlapį iš naujo, nes dėl reikšmingų sodo aplinkos pokyčių gali kilti padėties nustatymo klaidų.

# 12 Transportavimas

Transportuodami ilgą atstumą įsitikinkite, kad „A1 Pro “ yra išjungtas. Rekomenduojama naudoti originalią pakuotę. Uždenkite LiDAR apsauginį dangtelį.

⚠ **Įspėjimas.** Prieš transportuodami „A1 Pro “, jį išjunkite.

⚠ **Įspėjimas.** Pakelkite gaminį už galinės rankenos, kad peilių diskas būtų atokiau nuo kūno.

# 13 Trikčių šalinimas

| Problema | Priežastis | Sprendimas |
|---|---|---|
| „A1 Pro “ nėra prijungtas prie programėlės. | 1. „A1 Pro “ už „Wi-Fi “ signalo aprėpties arba „Bluetooth “ veikimo ribų.<br>2. „A1 Pro “ yra išjungtas arba paleidžiamas iš naujo. | 1. Patikrinkite, ar baigėsi „A1 Pro “ jungimo procesas.<br>2. Patikrinkite, ar maršrutizatorius veikia tinkamai.<br>3. Prieikite arčiau „A1 Pro “, kad būtų nustatytas „Bluetooth “ ryšys. |
| „A1 Pro “ pakeltas. | Ratai neliečia žemės. | 1. Pastatykite „A1 Pro “ atgal ant lygaus paviršiaus.<br>2. Įveskite „A1 Pro “ PIN kodą ir patvirtinkite.<br>3. „A1 Pro “ negali kirsti aukštesnių nei 4 cm objektų. Žemė turi būti lygi roboto veikimo srityje. |
| „A1 Pro “ pakrypęs. | „A1 Pro “ pakrypęs daugiau nei 37° . | 1. Pastatykite „A1 Pro “ atgal ant lygaus paviršiaus.<br>2. Įveskite „A1 Pro “ PIN kodą ir patvirtinkite.<br>3. „A1 Pro “ negali įveikti statesnių nei 45 % (24° ) įkalnių. |
| „A1 Pro “ įstrigęs. | „A1 Pro “ yra įstrigęs ir negali išvažiuoti. | 1. Pašalinkite aplinkines kliūtis ir bandykite dar kartą.<br>2. Rankiniu būdu perkelkite „A1 Pro “ į lygią bei atvirą vietą žemėlapyje ir pabandykite vėl pradėti užduotį. Jei ši problema kartojasi, pabandykite dar kartą, kai „A1 Pro “ bus įkrovimo stotelėje.<br>3. Patikrinkite, ar žemėje nėra duobių. Prieš pjaudami veją užpildykite duobes, kad „A1 Pro “ neįstrigtų.<br>4. Patikrinkite, ar aplinkinė žolė yra aukštesnė nei 10 cm. Galite reguliuoti kliūčių išvengimo aukštį arba iš anksto nupjauti veją stumiamąja vejapjove, kad „A1 Pro “ neužstrigtų.<br>5. Jei „A1 Pro “ dažnai įstringa šioje vietoje, galite ją nustatyti kaip vengtiną zoną. |
| Kairiojo / dešiniojo galinio rato klaida | Ratai nesisuka arba yra problemų su ratų varikliu. | 1. Nuvalykite galinius ratus ir bandykite dar kartą.<br>2. Jei ši klaida kartojasi, pabandykite iš naujo paleisti „A1 Pro “.<br>3. Jei problema neišsprendžiama, kreipkitės į garantinio aptarnavimo tarnybą. |
| Peilio diskas nesisuka. | Peilių diskas nesisuka normaliai arba yra problemų su pjovimo varikliu. | 1. Nuvalykite peilių diską ir bandykite dar kartą.<br>2. Patikrinkite, ar aplinkinė žolė yra aukštesnė nei 10 cm. Galite iš anksto nupjauti veją stumiamąja vejapjove, kad aukšta žolė neužblokuotų peilių disko.<br>3. Patikrinkite, ar po peilių disku nėra vandens. Jei yra, perkelkite „A1 Pro “ į sausą vietą ir bandykite dar kartą.<br>4. Jei ši klaida kartojasi, pabandykite iš naujo paleisti „A1 Pro “.<br>5. Jei problema neišsprendžiama, kreipkitės į garantinio aptarnavimo tarnybą. |
| Bamperio klaida. | Nuolat suveikia priekinio bamperio jutiklis. | 1. Patikrinkite, ar „A1 Pro “ nėra kur nors įstrigęs.<br>2. Švelniai bakstelėkite bamperį ir įsitikinkite, kad jis atšoka atgal.<br>3. Jei ši klaida kartojasi, pabandykite iš naujo paleisti „A1 Pro “. |

| Problema | Priežastis | Sprendimas |
|---|---|---|
| | | 4. Jei problema neišsprendžiama, kreipkitės į garantinio aptarnavimo tarnybą. |
| Įkrovimo klaida. | „A1 Pro “ prisijungia prie įkrovimo stotelės, tačiau kyla problemų su įkrovimo srove arba įtampa. | 1. Patikrinkite, ar įkrovimo stotelė yra tinkamai prijungta prie maitinimo šaltinio.<br>2. Patikrinkite, ar „A1 Pro “ ir įkrovimo stotelės įkrovimo kontaktai yra švarūs.<br>3. Patikrinę, pabandykite vėl prijungti „A1 Pro “ prie įkrovimo stotelės.<br>4. Jei problema neišsprendžiama, kreipkitės į garantinio aptarnavimo tarnybą. |
| Akumuliatoriaus temperatūra per aukšta. | Akumuliatoriaus temperatūra yra ≥ 60 ℃ . | 1. Naudokite „A1 Pro “, kai aplinkos temperatūra yra žemesnė nei 40 ℃ . Galite palaukti, kol akumuliatoriaus temperatūra sumažės savaime.<br>2. Galite išjungti „A1 Pro “ ir po kurio laiko jį vėl įjungti.<br>3. Jei problema neišsprendžiama, kreipkitės į garantinio aptarnavimo tarnybą. |
| LiDAR yra užblokuotas. | LiDAR yra užblokuotas (pavyzdžiui, LiDAR apsauginis dangtelis nenuimtas). | 1. Nuimkite LiDAR apsauginį dangtelį ir bandykite dar kartą.<br>2. Jei roboto viršuje esantis LiDAR yra labai nešvarus, nuvalykite jį nepūkuotu audiniu ir bandykite dar kartą. |
| LiDAR gedimas. | LiDAR yra labai nešvarus arba įvyko jutiklio klaida. | 1. Patikrinkite, ar LiDAR nėra užsiteršęs. Jei reikia, išvalykite ir bandykite dar kartą.<br>2. Jei ši klaida kartojasi, pabandykite iš naujo paleisti robotą.<br>3. Jei problema neišsprendžiama, kreipkitės į garantinio aptarnavimo tarnybą. |
| „A1 Pro “ dingęs. | Prarastas padėties nustatymas. | 1. Patikrinkite, ar „A1 Pro “ viršuje esantis LiDAR nėra užsiteršęs. Nešvarumai trikdo padėties nustatymą.<br>2. Rankiniu būdu perkelkite „A1 Pro “ į atvirą vietą žemėlapyje ir pabandykite vėl pradėti užduotį.<br>3. Jei padėtis neatsistato, nuotoliniu valdymu per programėlę grąžinkite „A1 Pro “ į įkrovimo stotelę ir tada pradėkite pjovimo užduotį. |
| Jutiklio klaida. | Jutiklio klaida. | 1. Iš naujo paleiskite „A1 Pro “ ir bandykite dar kartą.<br>2. Jei problema neišsprendžiama, kreipkitės į garantinio aptarnavimo tarnybą. |
| „A1 Pro “ vengtinoje zonoje. | „A1 Pro “ vengtinoje zonoje. | 1. Rankiniu būdu išstumkite robotą iš vengtinos zonos ir bandykite dar kartą.<br>2. Nuotoliniu valdymu per programėlę išstumtumėte robotą iš vengtinos zonos ir bandykite dar kartą. |
| „A1 Pro “ yra už žemėlapio ribų. | „A1 Pro “ yra už žemėlapio ribų. | 1. Rankiniu būdu perkelkite robotą, kad jis būtų žemėlapio ribose, ir bandykite dar kartą.<br>2. Nuotoliniu valdymu per programėlę perkelkite robotą, kad jis būtų žemėlapio ribose, ir bandykite dar kartą. |
| Įjungtas avarinis sustabdymas. | Paspaustas „A1 Pro “ sustabdymo mygtukas. | Norėdami išjungti avarinį sustabdymą, įveskite PIN kodą į „A1 Pro “. |

| Problema | Priežastis | Sprendimas |
|---|---|---|
| Mažas akumuliatoriaus įkrovos lygis. „A1 Pro “ netrukus išsijungs. | Akumuliatoriaus įkrovos lygis yra ≤ 10 %. | Įstatykite „A1 Pro “ į įkrovimo stotelę, kad krautųsi. |
| „A1 Pro “ yra už žemėlapio ribų. Rizika būti pavogtam. | „A1 Pro “ yra už žemėlapio ribų. | 1. Įveskite PIN kodą ir patvirtinkite.<br>2. Galite išjungti išvažiavimo už žemėlapio ribų pavojaus signalą programėlės nuostatose. |
| Nepavyko grįžti į įkrovimo stotelę. | „A1 Pro “ neranda įkrovimo stotelės, kai į ją grįžta. | 1. Patikrinkite, ar nėra kliūčių, trukdančių „A1 Pro “ judėti. Pašalinkite kliūtis ir bandykite dar kartą.<br>2. Nuotoliniu valdymu per programėlę grąžinkite „A1 Pro “ į įkrovimo stotelę. |
| Nepavyko prisijungti prie įkrovimo stotelės. | „A1 Pro “ randa įkrovimo stotelę, bet nepavyksta prisijungti. | 1. Patikrinkite, ar įkrovimo stotelės atspindinčiosios plėvelės nėra užsiteršusios ar užblokuotos.<br>2. Patikrinkite, ar priešais įkrovimo stotelę nėra kliūčių.<br>3. Patikrinkite, ar įkrovimo stotelė nėra perkelta.<br>4. Patikrinkite, ar pagrindo plokštė nėra padengta storu purvo sluoksniu.<br>5. Patikrinkite, ar įkrovimo stotelei tiekiamas maitinimas.<br>6. Padėkite robotui prisijungti prie įkrovimo stotelės naudodami nuotolinį valdymą arba rankiniu būdu. |
| Nepavyko nustatyti padėties. | Nepavyksta nustatyti padėties, kai „A1 Pro “ bando pradėti pjovimo užduotį. | 1. Gali būti, kad LiDAR kažkas užstoja. Rankiniu būdu perkelkite robotą į lygią bei atvirą vietą žemėlapyje ir pabandykite vėl pradėti užduotį.<br>2. Jei ši klaida kartojasi, pabandykite dar kartą, kai robotas prisijungs prie krovimo stotelės. |
| Akumuliatoriaus temperatūra yra aukšta. | Akumuliatoriaus temperatūra yra ≥ 45 °C . | 1. Įkrovimas gali nepavykti, jei akumuliatoriaus temperatūra yra aukštesnė nei 45 ° C.<br>2. Naudokite „A1 Pro “, kai aplinkos temperatūra yra žemesnė nei 40 °C . |
| Akumuliatoriaus temperatūra yra žema. | Akumuliatoriaus temperatūra yra ≤ 6 °C . | 1. Įkrovimas gali nepavykti, jei akumuliatoriaus temperatūra yra žemesnė nei 6 °C .<br>2. Naudokite „A1 Pro “, kai aplinkos temperatūra yra aukštesnė nei 6 °C . |
| Peilių diskas nepakyla ir nenusileidžia. | Peilių diskas nepakyla ir nenusileidžia. | 1. Nuvalykite peilių diską ir bandykite dar kartą.<br>2. Jei ši klaida kartojasi, pabandykite iš naujo paleisti robotą.<br>3. Jei problema neišsprendžiama, kreipkitės į garantinio aptarnavimo tarnybą. |
| Nepakanka erdvės apsisukti priešais stotelę. | Nepakanka erdvės apsisukti priešais stotelę. | 1. Jei stotelė stovi žemėlapio pakraštėse arba pačiame žemėlapyje, užtikrinkite, kad tarp stotelės pagrindo plokštės priekinės dalies ir žemėlapio ribos būtų ne mažiau kaip 1 m laisvos erdvės; priešingu atveju robotui gali nepavykti pasisukti.<br>2. Perkelkite stotelę arba pakeiskite žemėlapį naudodami žemėlapio redagavimo funkciją. |

# 14 Specifikacijos

| | | A1 pro 800 | A1 pro 1000 | A1 pro 1500 |
|---|---|---|---|---|
| **Pagrindinė informacija** | Gaminio pavadinimas | „Dreame “ robotinė vejapjovė | | |
| | Prekės ženklas | „Dreame “ | | |
| | Modelis | MLLA7200 | MLLA7201 | MLLA7202 |
| | Matmenys | 643 × 436.5 × 261 mm (25,3 × 17,2 × 10,2 col.) | | |
| | Svoris (su akumuliatoriumi) | 12,6 kg (27,7 sv.) | | |
| **Pjovimas** | Rekomenduojama darbo apimtis | 800 m² (0,2 akro) | 1000 m² (0,25 akro) | 1500 m² (0,4 akro) |
| | Vejos pjovimo efektyvumas | Standartinis: 120 m² (0,03 akro)/val. Našus: 200 m² (0,05 akro)/val. | | |
| | Vejos pjovimo aukštis | 30~70 mm (1,2~2,8 col.) | | |
| | Vejos pjovimo plotis | 22 cm (8,7 col.) | | |
| | Įkrovimo laikas [1] | 65 min. | | |
| **Skleidžiamas triukšmas** | Garso galios lygis LWA | 64 dB(A) | | |
| | Garso galios neapibrėžtys KWA | 3 dB(A) | | |
| | Garso slėgio lygis LpA | 56 dB(A) | | |
| | Garso slėgio neapibrėžtys KpA | 3 dB(A) | | |
| **Darbo sąlygos** | Darbinė temperatūra | 0~50 ° C (32~122 ° F) Rekomenduojama: 10~35 ° C (50~95 ° F) | | |
| | Ilgalaikio laikymo temperatūra | -10~35 ° C (14~95 ° F) Rekomenduojama: 0~25 ° C (32~77 ° F) | | |
| | IP klasifikacija | Vejapjovė: IPX6 Įkrovimo stotelė: IPX4 Maitinimo šaltinis: IP67 | | |
| | Maksimalus nuolydis vejos pjovimo srityje | 45 % (24° ) | | |

| | | A1 pro 800 | A1 pro 1000 | A1 pro 1500 |
|---|---|---|---|---|
| **Ryšio galimybės** | „Bluetooth “ dažnių diapazonas | 2400,0–2483,5 MHz | | |
| | „Wi-Fi “ | „Wi-Fi “ 2,4 GHz (2400–2483,5 M) | | |
| | Maks. RD galia | 802,11b:16±2 dBm (esant 11 Mbps)<br>802,11g: 14±2 dBm (esant 54 Mbps)<br>802,11n: 13±2 dBm (esant HT20, HT40)<br>„Bluetooth “: 7,49 dBm | | |
| | Ryšio paslauga (pasirinktinai) [2] | LTE-FDD: B1/3/7/8/20/28A<br>LTE-TDD: B38/40/41 | | |
| | GNSS (pasirinktinai) [3] | GPS/GLONASS/BDS/Galileo/QZSS | | |
| **Pjovimo variklis** | Greitis | 2200/min. | | |
| **Varantysis variklis** | Važiavimo greitis naudojant nuotolinį valdymą | 0,45 m/s | | |
| | Važiavimo greitis pjaunant veją | Standartinis: 0,35 m/s<br>Našus: 0,6 m/s | | |
| **Akumuliatorius (vejapjovės)** | Akumuliatoriaus tipas | Ličio jonų akumuliatorius | | |
| | Nominali galia | 4000 mAh | 4000 mAh | 5000 mAh |
| | Nominali įtampa | 18 V | | |
| **Maitinimo šaltinis** | Įkroviklio modelis | MPAA10 / MPAA20 | | |
| | Įvesties įtampa | 100~240 V | | |
| | Išvesties įtampa | 20 V | | |
| | Išvesties srovė | 3 A | | |
| **Įkrovimo stotelė** | Įvesties įtampa | 20 V | | |
| | Išvesties įtampa | 20 V | | |
| | Įvesties srovė | 3 A | | |
| | Išvesties srovė | 3 A | | |

[1] Įkrovimo laikas taikomas, kai „A1 Pro “ automatiškai grįžta į įkrovimo stotelę akumuliatoriui visiškai išsikrovus.
[2] Reikia įdiegti ryšio modulį.
[3] Reikia įdiegti ryšio modulį.

**Pastaba.** Specifikacijos gali keistis, nes mes nuolat tobuliname savo gaminį. Naujausią informaciją rasite mūsų interneto svetainėje global.dreametech.com.